spinder
DAIRY HOUSING CONCEPTS

Product catalogus

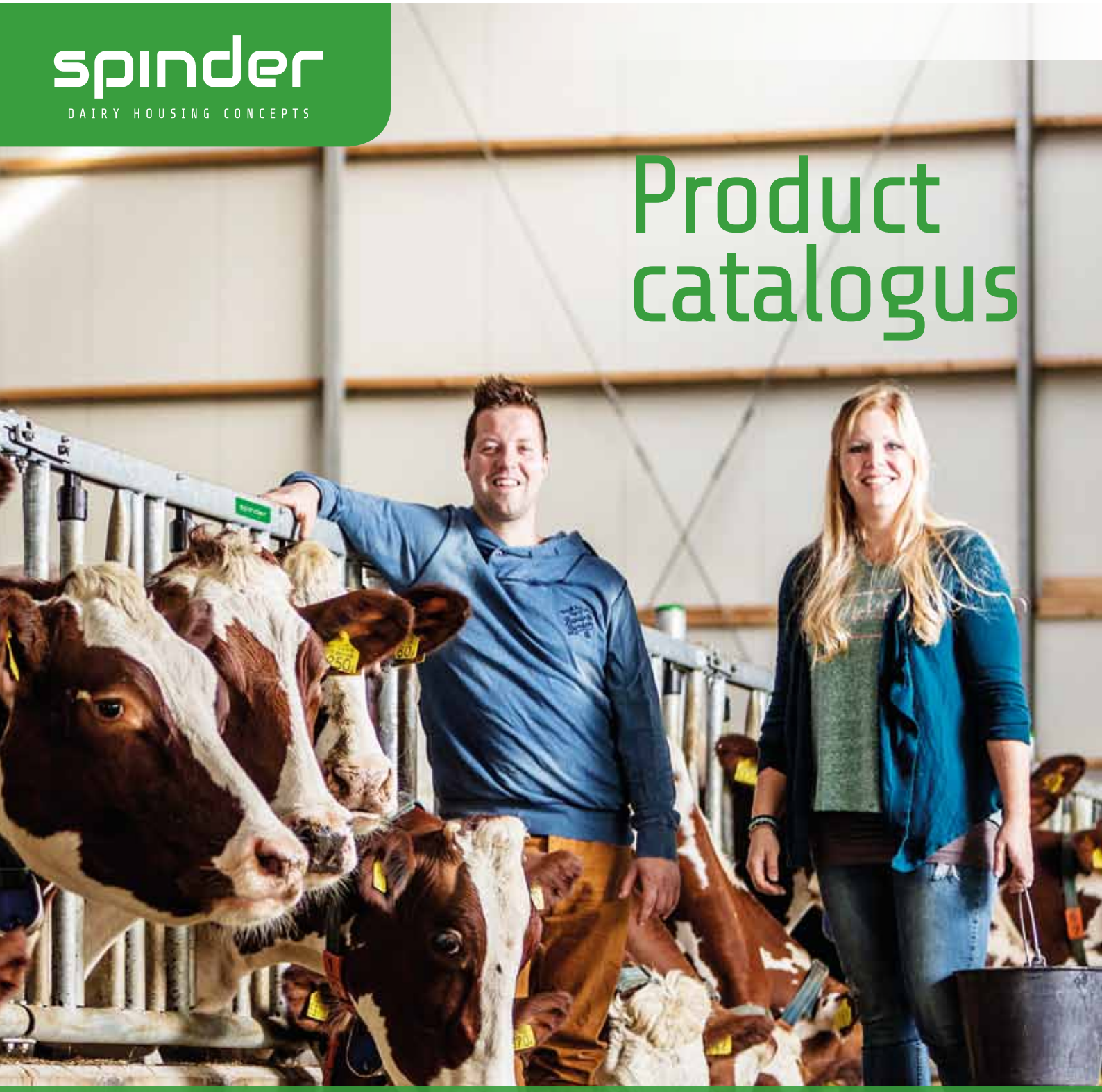

De voordelen van comfort

E-BOOK

21-04

Spinder sinds 1973

In 1973 begon Tjip Spinder onder de naam Spinder Stalinrichting met de productie en verkoop van ligboxen en voerhekken. Wat begon als een bankwerkerij met een paar man, werd al snel een klein fabriekje en groeide uiteindelijk uit tot Spinder zoals we het nu kennen: een toonaangevend, geavanceerd productiebedrijf met een modern assortiment voor de hedendaagse melkveehouderij.

Tjip Spinder was een echte alleskunner en verwachtte dat ook van zijn werknemers. "Je kreeg een overall en een opdracht en dan moest je je maar redden", vertelt Dick van der Meer, werknemer van het eerste uur en nu meewerkend voorman op de montageafdeling. Met zijn net gehaalde LTS-diploma op zak ging hij in 1973 langs bij Tjip Spinder om te vragen of er werk voor hem was en kon hij meteen blijven. "Tjip stelde hoge eisen. Niet alleen aan inzet en kwaliteit, maar ook aan hoe je je gedroeg. Maar voor zichzelf was hij ook niet makkelijk. Hij was om zes uur 's morgens als eerste op de zaak en ging 's avonds laat pas naar huis als zijn vrouw het te gek vond worden en hem kwam halen. Ze woonden naast de zaak."

Spinder heeft altijd ingespeeld op de ontwikkelingen in de melkveehouderij. De productie nam toe naarmate de veestapel groeide en het assortiment veranderde mee met de wensen en inzichten van de boer. Met name in de jaren zeventig en tachtig van de vorige eeuw, de jaren dat boeren massaal kozen voor ligboxstallen, maakte Spinder een flinke groei door.

De groei van Spinder was in die beginjaren vooral te danken aan twee goede vrienden van Tjip die beiden een bouwbedrijf hadden. Zij waren stallenbouwers en schoven Spinder naar voren als de stal niet alleen gebouwd, maar ook ingericht moest worden.
Toen zoon Pieter Spinder het roer overnam, voerde hij een aantal veranderingen en vernieuwingen door en werd er een efficiëntieslag gemaakt. Er werd niet langer van iedereen verwacht 'alles' te kunnen; het werk werd verdeeld over verschillende afdelingen. Na Pieter – die in Canada een farm begon – hield Spinder in 1995 op een familiebedrijf te zijn en werd het overgenomen door het management. Ook nu nog is de directie eigenaar van het bedrijf.

Productiechef Sjouke van der Meer is sinds 1981 bij Spinder. Hij heeft net als Dick van der Meer veel veranderingen meegemaakt binnen het bedrijf: "Hoogtepunten, groei, mindere periodes, wisselingen in het management, innovaties van het productaanbod, noem maar op. Maar wat altijd onveranderd is gebleven is de betrokkenheid van alle collega's bij Spinder. Hoewel Spinder sinds 1995 geen familiebedrijf meer is, voelt het hier nog steeds als een familie. En net als in 1973 ligt de lat nog steeds hoog. Wat hier de deur uitgaat is absoluut van topkwaliteit. Daar zijn we trots op, daar zetten we ons met elkaar voor in."

Door de jaren heen heeft Spinder een compleet assortiment voor het inrichten van de moderne melkveestal opgebouwd, met niet alleen zelf gefabriceerde producten maar ook met toevoegingen van andere bedrijven. In 2017 heeft Spinder het merk B.U.C, specialist in Dual Waterbedden, overgenomen

Om goed in te kunnen spelen op de dynamiek van de markt heeft Spinder een nieuwe vestiging laten bouwen; in 2019 is de eerste fase in gebruik genomen, in 2020 wordt de verhuizing afgerond.

Geachte geïnteresseerde,
Deze catalogus geeft een overzicht van het reguliere assortiment van Spinder.
Wij zijn ook in staat klant specifieke oplossingen te leveren in de vorm van maatwerk.

De Spinder dealers kunnen al uw verdere vragen beantwoorden.

Rusten

Vreten

Drinken

Koeverkeer

Aandacht

Mestafvoer

Specificaties, illustraties en teksten zijn niet bindend en kunnen veranderd zijn. Typefouten voorbehouden.

Telefoon: 00 31 (0)512 - 237800 **E-mail:** sales@spinder.nl **Website:** spinder.nl

Rusten

- Ligboxafscheiding model 'Profit' 1.1
- Ligboxafscheiding model 'Comfort-NG' 1.4
- Ligboxafscheiding model 'Comfort' 1.6
- Ligboxafscheidingen voor diepstrooisel 1.7
- Golfschoftboom 1.9
- PE knieboombuis 1.10
- Meadow Next matras 1.11
- Waterbedden 1.12
- Noppenmat 1.15
- Klemmen en hulpstukken 1.16

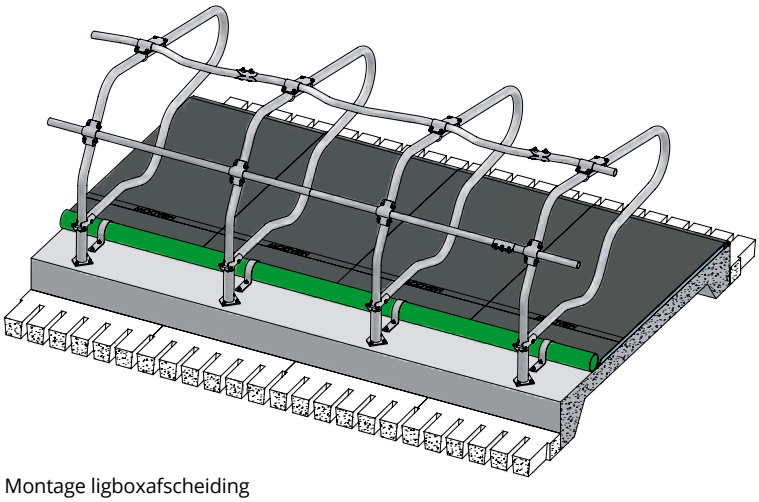

Montage ligboxafscheiding
voor grootvee, model 'Profit'

Ligboxafscheiding	01.10.500	01.10.510	01.10.513
Afmeting wandrij (in cm)			
220-230	x		
230-240		x	
240-260			x
260-270	x		
270-280		x	
>280			x
Afmeting enkele rij (in cm)			
220-230	x		
230-240		x	
>240			x
Afmeting dubbele rij (in cm)			
430-460	x		
460-480		x	
>480			x

De keuze voor de combinatie van afmeting boxdek en type ligboxafscheiding is gebaseerd op het creëren van zoveel mogelijk ruimte voor de koe, maar ook op het voorkomen van kritische tussenruimten bij een wandrij.

Ligboxafscheiding model 'Profit'

De 'Profit' ligboxafscheiding werd reeds in 1996 door Spinder geïntroduceerd. Gedurende al die jaren is deze ligboxafscheiding geroemd vanwege zijn eenvoud, stabiele constructie, universele inzetbaarheid en gemakkelijke montage. Maar zeker zo belangrijk, deze ligboxafscheiding biedt een uitstekend koecomfort en zorgt er dankzij de unieke vormgeving voor dat de koeien recht in de boxen liggen en daardoor schoner blijven.

Universeel toepasbaar

De 'Profit' ligboxafscheidingen worden "vrij" op de boxvloer geplaatst. Dat wil zeggen zonder enige verbinding naar spanten en/of ondersteuningskolommen. Bovendien wordt het model 'Profit' voor grootvee geleverd in 3 beugellengten: 216, 206 en 190 cm. Hierdoor kan voor elke situatie – renovatie of nieuwbouw – de ideale combinatie beugellengte / boxdeklengte worden gekozen en de juiste plaatsing worden gerealiseerd.

Gemakkelijk te monteren

De 'Profit' ligboxafscheiding wordt met een stevige montagevoet op de betonvloer vastgezet. Deze montagevoet bestaat uit een dikwandige buis rond 70 mm (wanddikte 4 mm) op een zware voetplaat. Na het plaatsen van de montagevoet wordt de 2" ligboxafscheiding los in deze voet gestoken. Door het op de juiste wijze monteren van (golf)schoftboombuis en kopboombuis ontstaat een uitermate stabiele constructie.

Eenvoudige montage van diverse soorten boxbedekking

De vrije ruimte onder de ligboxafscheiding, in combinatie met de ver naar voren geplaatste insteekvoet, biedt mogelijkheden voor de toepassing van nagenoeg alle soorten boxbedekking.
De afmeting van de ligboxafscheidingen en de montagevoet zijn standaard voorbereid voor toepassing van waterbed, noppenmatras of een dunne stooisellaag. Als een Meadow matras toegepast wordt dient een 4 cm dikke vulring toegevoegd te worden voor het omhoog brengen van de ligboxafscheiding.

Belangrijke voordelen:

- Optimaal ligcomfort door weloverwogen vormgeving;
- Lange levensduur door de vrijdragende constructie;
- Eenvoudige montage;
- Altijd de juiste maatvoering;
- Te combineren met nagenoeg alle soorten boxbedekking.

01.10.513 / 01.10.510 / 01.10.500
Grootvee,
model 'Profit' 216 / 206 / 190

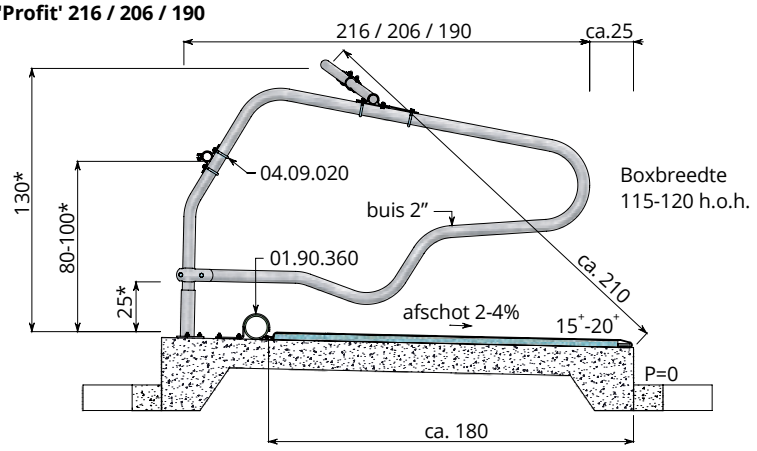

01.10.500
Vaarzen 18-22 mnd,
model 'Profit' 190

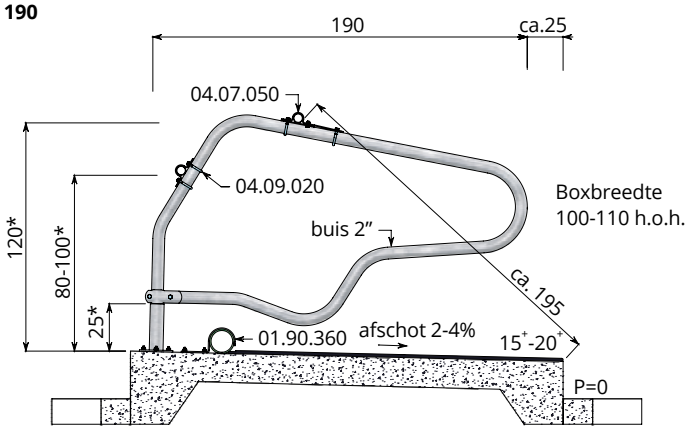

01.10.520
Vaarzen 9-18 mnd,
model 'Profit' 175

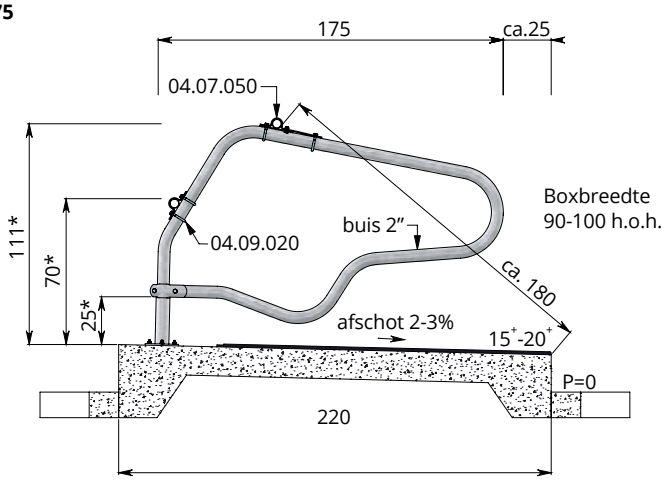

	Ligboxafscheiding voor grootvee en vaarzen model 'Profit' (beugel, incl. montagevoet en T-klem)
01.10.513	Model 'Profit' 216
01.10.510	Model 'Profit' 206
01.10.500	Model 'Profit' 190
01.10.520	Model 'Profit' 175
	Toebehoren
04.07.050	Schoftboombeugelklem 1½" x 2"
04.09.020	Beugelklem 1½" x 2"
11.11.240	Ankerbout M12 x 106 (3 per afscheiding)
11.12.012	Chemisch anker M12 (per 10), als alternatief voor ankerbout
10.15.600	Buis 1½", lengte 6 m
04.21.015	Buisklemkoppeling 1½"
04.24.015	Eindkoppeling 1½"
11.11.210	Ankerbout M10 x 71 (2 per eindkoppeling)
04.24.215	Verlengde eindkoppeling 1½"
01.90.360	Klembeugel voor knieboombuis PE125
11.11.210	Ankerbout M10 x 71 (2 per klembeugel)
01.10.503	Vulring, bij toepassing van 4 cm dikke koematras
	* - gemeten vanaf bovenzijde koematras

Golfschoftboom

Met de golfschoftboom is de schofthoogte of diagonaal boxrand-schoftboom tot 30 cm te verhogen.

ligboxafscheiding model 'Profit'

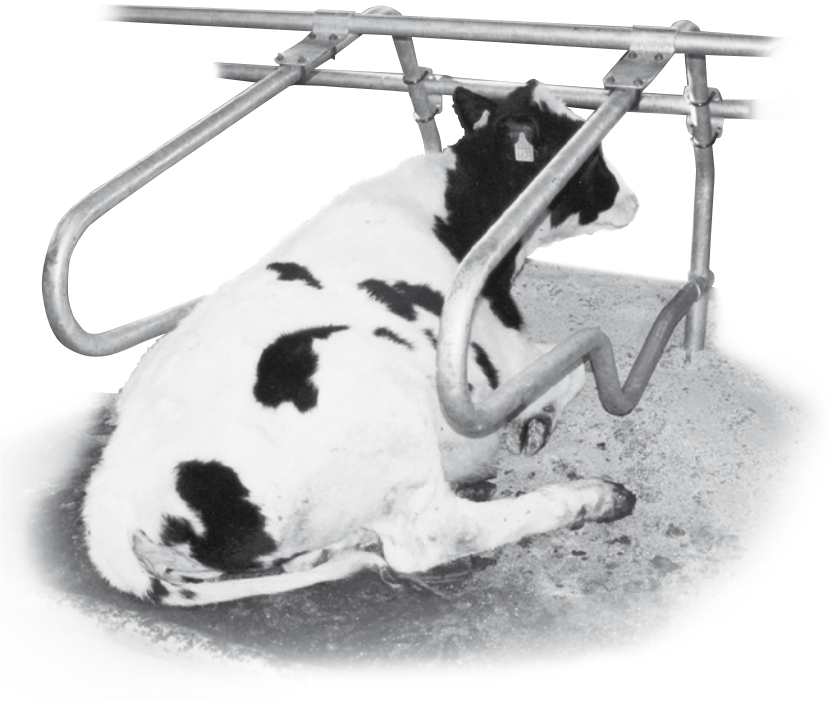

In het moderne melkveebedrijf wordt ruim aandacht geschonken aan het jongvee en met name de huisvesting daarvan. Het ligboxensysteem wordt steeds meer toegepast voor alle leeftijdsgroepen. De dieren kunnen daardoor eerder wennen aan droge, op de leeftijd van het dier afgestemde ligplaatsen met comfortabele en veilige ligboxafscheidingen. Een goede, hygiënische verzorging van het jongvee is bepalend voor de ontwikkeling van deze dieren en daarmee de basis van optimaal presterend melkvee. Spinder heeft daarom de ligboxafscheiding, model 'Profit', doorontwikkeld voor alle leeftijdsgroepen. Hierdoor kunnen de dieren al in een zeer vroeg stadium wennen aan alle comfort en gemak van deze ligbox. De 'Profit' ligboxafscheiding voor jongvee en kalveren is gemaakt van 1½" buis en bezit alle kenmerken en voordelen van de ligboxafscheidingen voor grootvee en vaarzen.

01.10.540	Ligboxafscheiding model 'Profit' 165 voor jongvee (beugel, incl. montagevoet en T-klem)
01.10.560	Ligboxafscheiding model 'Profit' 140 voor kalveren 2-6 mnd (beugel, incl. montagevoet en T-klem)
01.10.580	Ligboxafscheiding model 'Profit' 120 voor kalveren ½-2 mnd (beugel, incl. montagevoet en T-klem)
	Toebehoren
04.09.010	Beugelklem 1½" x 1½"
04.04.010	Draadklem 1½" x 1½"
11.11.240	Ankerbout M12 x 106 (3 per afscheiding)
11.12.012	Chemisch anker M12 (per 10), als alternatief voor ankerbout
10.15.600	Buis 1½", lengte 6 m
04.21.015	Buisklemkoppeling 1½"
04.24.015	Eindkoppeling 1½"
11.11.210	Ankerbout M10 x 71 (2 per eindkoppeling)
04.24.115	Eindkoppeling verstelbaar
04.04.010	Bijbehorende draadklem 1½" x 1½"
01.10.543	Vulring, bij toepassing van 3 cm dikke koematras
	* - gemeten vanaf bovenzijde koematras

01.10.540
Jongvee 5-9 mnd,
model 'Profit' 165

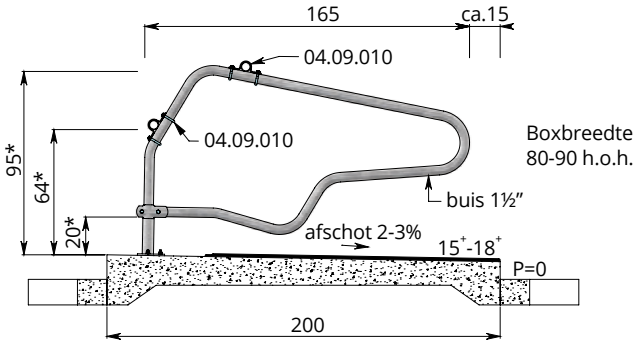

01.10.560
Kalveren 2-5 mnd,
model 'Profit' 140

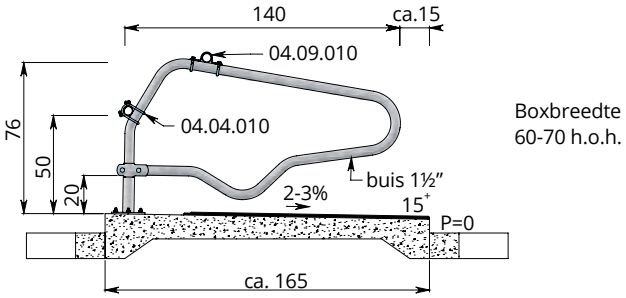

01.10.580
Kalveren ½-2 mnd,
model 'Profit' 120

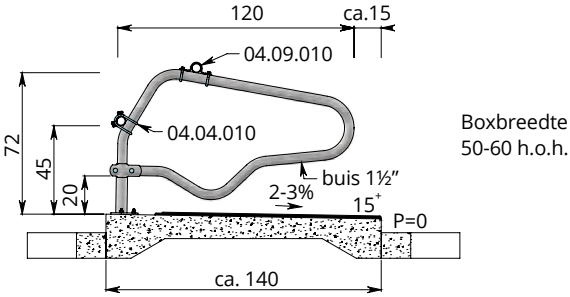

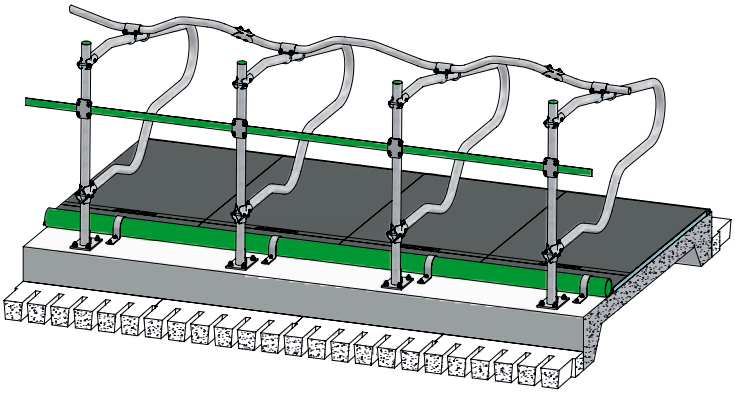

01.13....
Grootvee,
model 'Comfort-NG'
aan 2" standpijp

Diepstrooisel
Boxbreedte
115-120 h.o.h.

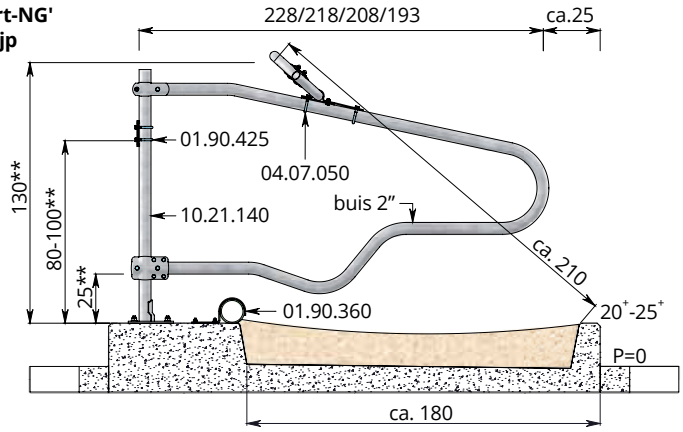

Diepstrooisel-uitvoering

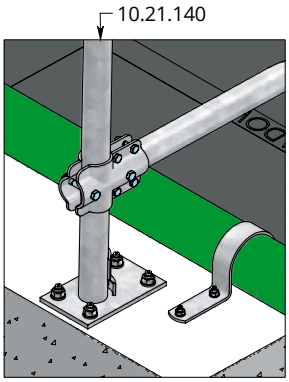

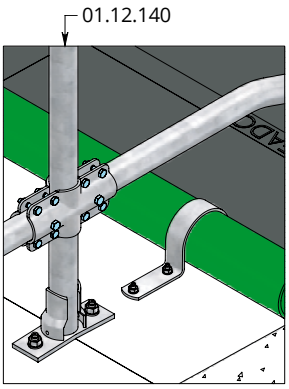

Ligboxafscheiding model 'Comfort-NG', aan 2" standpijpen

Het vertrouwde model Comfort, aangepast aan de eisen van deze tijd.

	Ligboxafscheiding voor grootvee, model 'Comfort-NG', gemonteerd aan 2" standpijpen. (beugel, incl. T-klemmen of kruisklemmen)
01.13.560	Model 'Comfort-NG' 218 - voor boxdek ≥ 250 cm
01.13.550	Model 'Comfort-NG' 208 - voor boxdek 240 cm
01.13.530	Model 'Comfort-NG' 193 - voor boxdek 220 cm
01.13.575	Model 'Comfort-NG' 228/228 - voor boxdek 500 cm
01.13.565	Model 'Comfort-NG' 218/218 - voor boxdek 480 cm
01.13.555	Model 'Comfort-NG' 208/208 - voor boxdek 460 cm
01.13.545	Model 'Comfort-NG' 193/208 - voor boxdek 445 cm
01.13.535	Model 'Comfort-NG' 193/193 - voor boxdek 430 cm
	Toebehoren
04.07.050	Schoftboombeugelklem 1½" x 2"
10.21.140	Opbouw standpijp 2" x 140 cm (enkele rij)
01.12.140	Opbouw standpijp 2" x 140 cm (dubbele rij)
10.20.160	Standpijp 2" x 160 cm
11.02.200	Kunststof beschermhuls 2"
11.06.200	Afdekkap 2"
11.11.250	Ankerbout M16 x 120 mm (4 stuks bij enkele rij ligboxafscheidingen) (2 stuks bij dubbele rij ligboxafscheidingen)
11.12.016	Chemisch anker M16 (per 10) als alternatief voor ankerbout
10.15.600	Buis 1½", lengte 6 m
04.21.015	Buisklemkoppeling 1½"
04.24.215	Verlengde eindkoppeling 1½"
01.90.360	Klembeugel voor knieboombuis PE125
11.11.210	Ankerbout M10 x 71 (2 per klembeugel)
01.90.425	Klemplaat voor montage keerband aan 2" standpijp (incl. draadbeugels)
01.90.400	Keerband, 50 mm, rol à 100 m
01.90.405	Keerband, 50 mm, rol à 50 m

* - gemeten vanaf bovenzijde koematras
** - gemeten vanaf bovenzijde strooisellaag
(de aangegeven maten zijn circa maten)

Golfschoftboom

Met de golfschoftboom is de schofthoogte of diagonaal boxrand-schoftboom tot 30 cm te verhogen.

01.13....
Grootvee,
model 'Comfort-NG'
Dubbele uitvoering
aan 2" standpijp

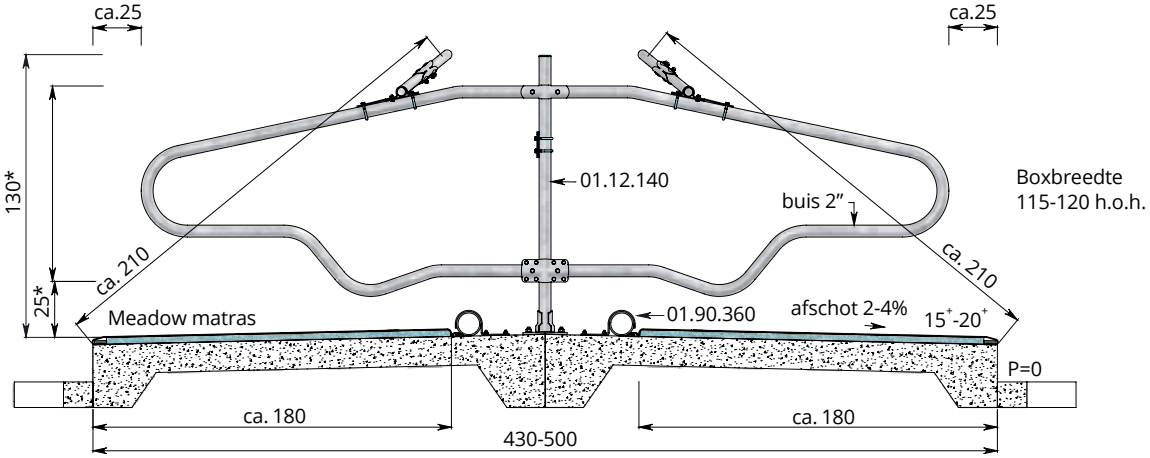

Ligboxafscheiding model 'Comfort-NG', aan horizontale buizen

Belangrijke voordelen:

- Veel ruimte bij opstaan en gaan liggen;
- Vrij en ongehinderd liggen door de speciale beugelvorm;
- Lange levensduur door de vrijdragende uitvoering;
- Breedte en hoogte van de ligboxafscheidingen zijn verstelbaar;
- Boxvloer is gemakkelijk te reinigen;
- Meadow matras of waterbed zijn zonder problemen aan te brengen;
- Knieboombuis PE125 zorgt voor een juiste ligpositie;

Ligboxafscheiding voor grootvee,
model 'Comfort-NG',
gemonteerd aan horizontale buizen.
(beugel, incl. T-klemmen of kruisklemmen)

01.13.560	Model 'Comfort-NG' 218 - voor boxdek ≥ 250 cm
01.13.550	Model 'Comfort-NG' 208 - voor boxdek 240 cm
01.13.530	Model 'Comfort-NG' 193 - voor boxdek 220 cm
01.13.575	Model 'Comfort-NG' 228/228 - voor boxdek 500 cm
01.13.565	Model 'Comfort-NG' 218/218 - voor boxdek 480 cm
01.13.555	Model 'Comfort-NG' 208/208 - voor boxdek 460 cm
01.13.545	Model 'Comfort-NG' 193/208 - voor boxdek 445 cm
01.13.535	Model 'Comfort-NG' 193/193 - voor boxdek 430 cm

Toebehoren

04.07.050	Schoftboombeugelklem
10.25.160	Standpijp 2½" x 160 cm
11.02.250	Kunststof beschermhuls 2½"
11.06.250	Afdekkap 2½"
10.26.130	Opbouw standpijp 2½" x 130 cm
11.11.250	Ankerbout M16 x 120 mm
11.12.016	Chemisch anker M16 (per 10) als alternatief voor ankerbout
04.09.040	Beugelklem 2½" x 2"
10.15.600	Buis 1½", lengte 6 m
04.21.015	Buisklemkoppeling 1½"
10.20.600	Buis 2", lengte 6 m
04.21.020	Buisklemkoppeling 2"
04.24.215	Verlengde eindkoppeling 1½"
04.24.020	Eindkoppeling 2"
01.90.360	Klembeugel voor knieboombuis PE125
11.11.210	Ankerbout M10 x 71 (2 per klembeugel)

* - gemeten vanaf bovenzijde koematras

DIG SIGNUM TEST 10/02 bestanden

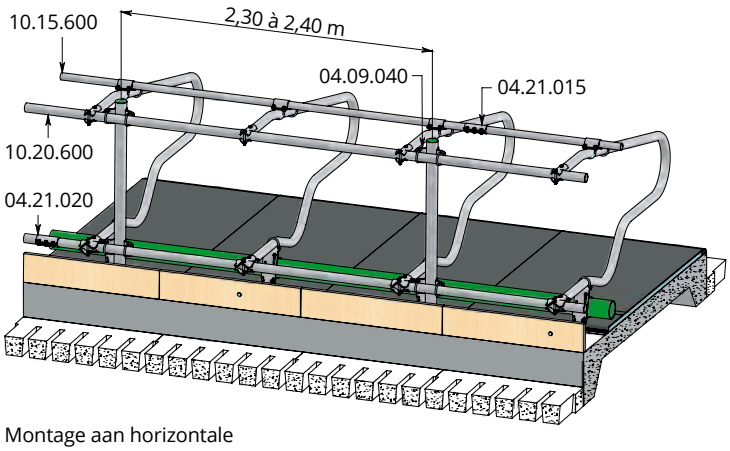

Montage aan horizontale buizen: ligbox in hoogte én breedte verstelbaar

Golfschoftboom

Met de golfschoftboom is de schofthoogte of diagonaal boxrand-schoftboom tot 30 cm te verhogen.

01.13....
Grootvee,
model 'Comfort-NG'
Dubbele uitvoering
aan horizontale buizen

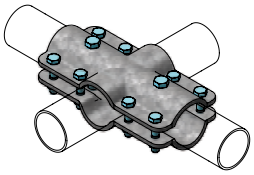

Detail B

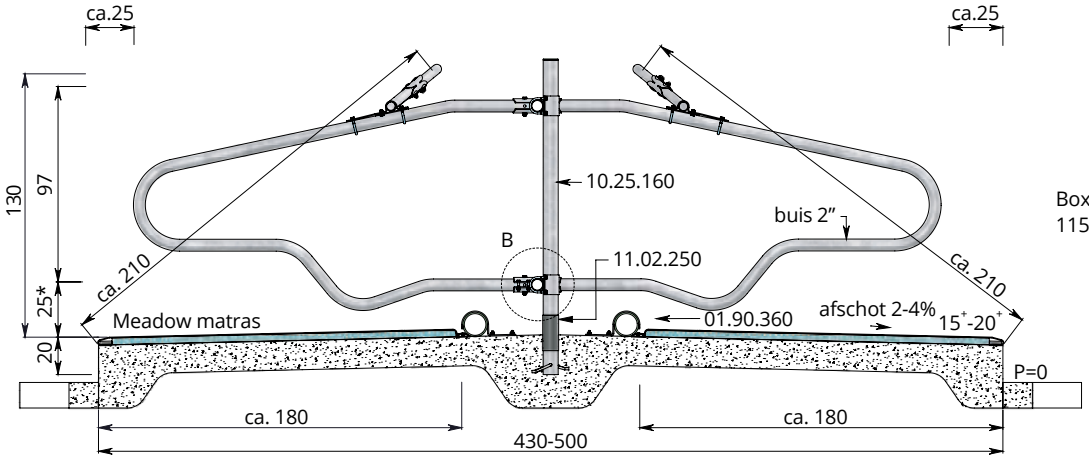

Boxbreedte
115-120 h.o.h.

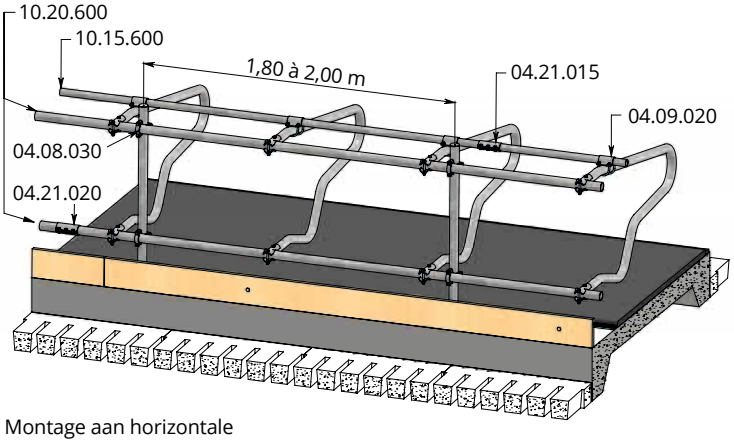

Montage aan horizontale buizen: ligbox in hoogte én breedte verstelbaar

Vaarzen en jongvee zijn de toekomst van het veebestand op uw bedrijf. Een goede verzorging is dus van het grootste belang. Melkveebedrijven die werken met een ligboxensysteem voor alle leeftijdsgroepen behalen betere resultaten. De gewenning van de dieren aan droge, goed ontworpen ligplaatsen met comfortabele ligboxafscheidingen is bepalend voor de ontwikkeling van deze dieren.

01.31.630
Vaarzen, 10-18 mnd
Enkele uitvoering

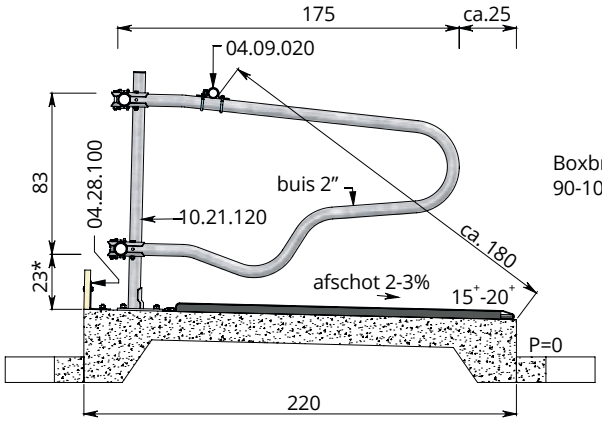

Boxbreedte 90-100 h.o.h.

01.31.620
6-10 mnd
Enkele uitvoering

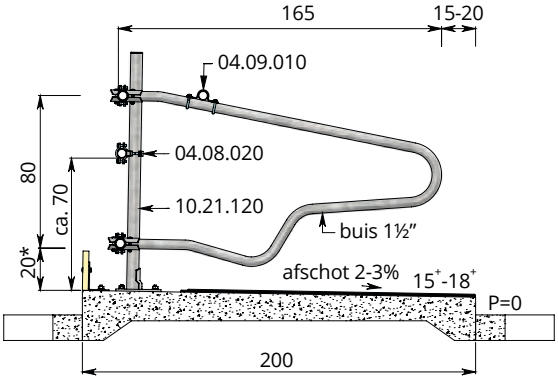

Boxbreedte 80-90 h.o.h.

01.31.610
2-6 mnd
Enkele uitvoering

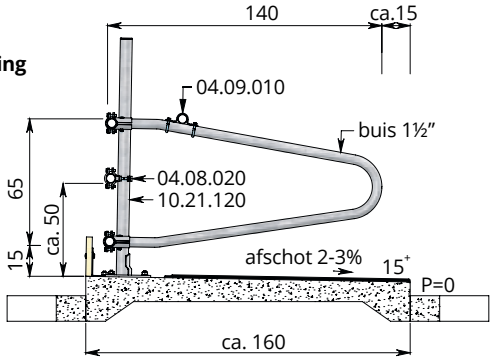

Boxbreedte 60-70 h.o.h.

	Vaarzen 18-22 mnd, boxbreedte 100-110 h.o.h.
01.13.530	Enkele afscheiding 2", (incl. T-klemmen) Model 'Comfort-NG' 193
01.13.535	Dubbele afscheiding 2", (incl. kruisklemmen) Model 'Comfort-NG' 193/193
	Toebehoren Zie pag. 1.5
	Vaarzen 10-18 mnd, boxbreedte 90-100 h.o.h.
01.31.630	Enkele afscheiding 2", (incl. T-klemmen)
01.31.635	Dubbele afscheiding 2", (incl. kruisklemmen)
	Toebehoren
04.09.020	Beugelklem 1½" x 2"
11.06.200	Afdekkap 2"
10.21.120	Opbouw standpijp 2" x 120 cm
11.11.250	Ankerbout M16 x 120 mm
11.12.016	Chemisch anker M16 (per 10) als alternatief voor ankerbout
04.08.030	Overkruisklem 2" x 2"
10.15.600	Buis 1½" , lengte 6 m
04.21.015	Buisklemkoppeling 1½"
10.20.600	Buis 2", lengte 6 m
04.21.020	Buisklemkoppeling 2"
04.24.115	Eindkoppeling verstelbaar
04.08.010	Bijbehorende overkruisklem
04.24.020	Eindkoppeling 2"
04.28.100	Hoeksteun 10 x 14 cm
	Jongvee 6-10 mnd
01.31.620	Enkele afscheiding 1½" (incl. T-klemmen)
01.31.625	Dubbele afscheiding 1½" (incl. kruisklemmen)
	Kalveren 2-6 mnd
01.31.610	Enkele afscheiding 1½" (incl. T-klemmen)
	Toebehoren
04.09.010	Beugelklem 1½" x 1½"
11.06.200	Afdekkap 2"
10.21.120	Opbouw standpijp 2" x 120 cm
11.11.250	Ankerbout M16 x 120 mm
11.12.016	Chemisch anker M16 (per 10) als alternatief voor ankerbout
04.08.020	Overkruisklem 1½" x 2"
10.15.600	Buis 1½" , lengte 6 m
04.21.015	Buisklemkoppeling 1½"
04.24.115	Eindkoppeling verstelbaar
04.08.010	Bijbehorende overkruisklem
04.24.015	Eindkoppeling 1½"
04.28.100	Hoeksteun 10 x 14 cm

* - gemeten vanaf bovenzijde koematras

Ligboxafscheiding voor diepstrooisel

In de moderne melkveehouderij is ruim aandacht voor koecomfort. Naast boxen met koematrassen en waterbedden, worden vele ligplaatsen voor koeien uitgevoerd met een diepstrooisel ligbed. De vulling is afhankelijk van de beschikbaarheid van materiaal of de keuze van de melkveehouder. Voor een optimaal diepstrooisel ligbed wordt een boxbedekking van 15-20 cm dik aanbevolen. Voor het realiseren van deze dikte dient een afgeronde achterrand van 20-25 cm hoogte ten opzichte van de mestgang gerealiseerd te worden. Voor in de box dient een begrenzing van eenzelfde hoogte aanwezig te zijn, daarboven wordt een knieboombuis gemonteerd.

01.10.513 / 01.10.510 / 01.10.500
Grootvee,
model 'Profit' 216 / 206 / 190

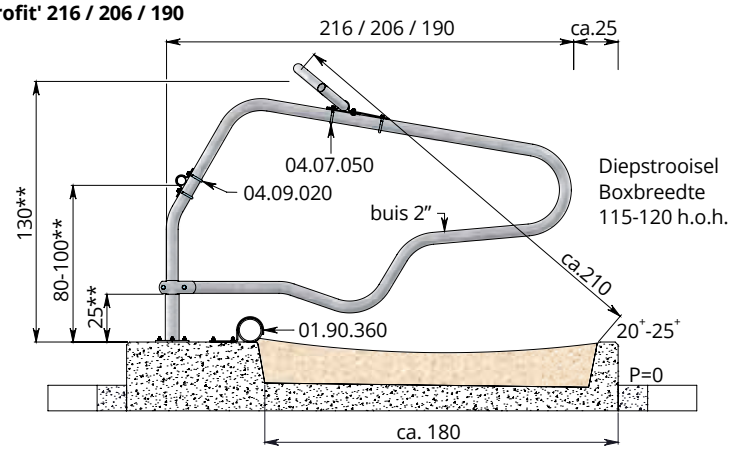

Golfschoftboom

Door te kiezen voor de montage van een golfschoftboom is de schoftboomhoogte of diagonaal boxrand-schoftboom nog gemakkelijker af te stellen.

	Ligboxafscheiding voor grootvee model 'Profit', (beugel, incl. montagevoet en T-klem)
01.10.513	Model 'Profit' 216
01.10.510	Model 'Profit' 206
01.10.500	Model 'Profit' 190
	Toebehoren
	Voor alle toebehoren zie pagina 1.2

01.13....
Grootvee,
model 'Comfort-NG'
aan 2" standpijp

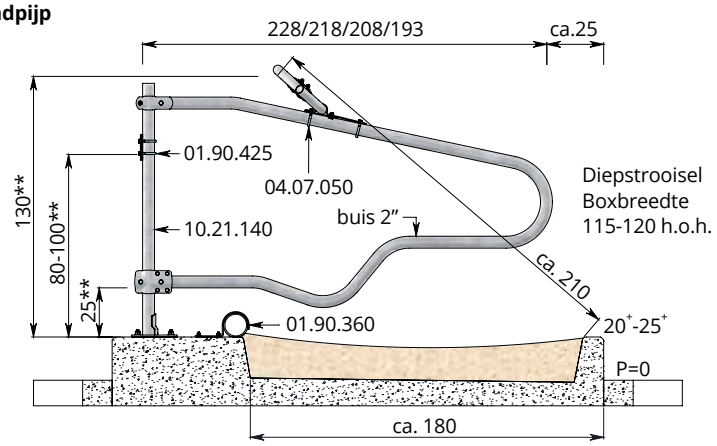

	Ligboxafscheiding voor grootvee, model 'Comfort-NG', gemonteerd aan 2" standpijpen. (beugel, incl. T-klemmen of kruisklemmen)
01.13.560	Model 'Comfort-NG' 218 - voor boxdek ≥ 250 cm
01.13.550	Model 'Comfort-NG' 208 - voor boxdek 240 cm
01.13.530	Model 'Comfort-NG' 193 - voor boxdek 220 cm
01.13.575	Model 'Comfort-NG' 228/228 - voor boxdek 500 cm
01.13.565	Model 'Comfort-NG' 218/218 - voor boxdek 480 cm
01.13.555	Model 'Comfort-NG' 208/208 - voor boxdek 460 cm
01.13.545	Model 'Comfort-NG' 193/208 - voor boxdek 445 cm
01.13.535	Model 'Comfort-NG' 193/193 - voor boxdek 430 cm
	Toebehoren
10.21.140	Opbouw standpijp 2" x 140 cm (enkele rij)
01.12.140	Opbouw standpijp 2" x 140 cm (dubbele rij)
11.11.250	Ankerbout M16 x 120 mm (4 stuks bij enkele rij ligboxafscheidingen) (2 stuks bij dubbele rij ligboxafscheidingen)
01.90.360	Klembeugel voor knieboombuis PE125
11.11.210	Ankerbout M10 x 71 (2 per klembeugel)
	Voor alle overige toebehoren, zie pagina 1.4
	** - gemeten vanaf bovenzijde strooisellaag (de aangegeven maten zijn circa maten)

01.21.500
Grootvee,
model 'Delta-DS'

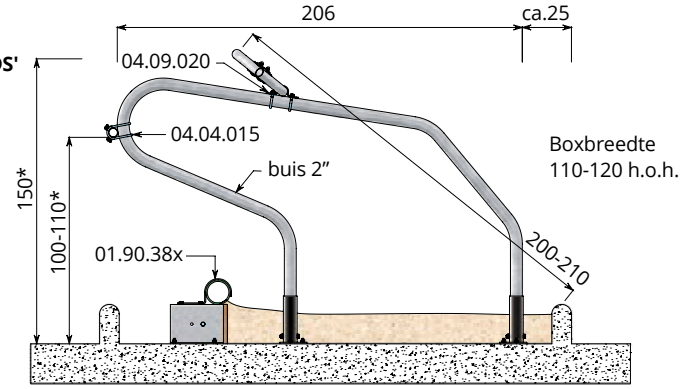

Let op:
Diepstrooisel kan erg agressief zijn voor metalen; geen enkele bescherming is in staat de inwerking hiervan te voorkomen. De mate van inwerking kan verschillen. De levensduur van de metalen is dus onvoorspelbaar.

Ligboxafscheiding model 'Delta-DS' 206

Model 'Delta-DS' 206 is speciaal ontworpen voor diepstrooisel boxen. De vorm zorgt voor een goede sturing onafhankelijk van het strooiselniveau. Tevens ligt de pens van de koe vrij van de ligbox.
Door de montagevoeten te voorzien van een zinklaag en een extra Epoxy coating is de constructie beter bestand tegen het agressieve milieu van instrooimateriaal zoals o.a. kalk en compost.

Belangrijke voordelen:
- Speciaal voor diepstrooisel;
- Schoftboomhoogte van 130 cm, daardoor veel ruimte bij opstaan en gaan liggen;
- Zeer grote kopruimte, eenvoudig instellen neusboomhoogte;
- Eenvoudige montage door losse montagevoeten (wanddikte 4 mm), gegalvaniseerde montagevoeten voorzien van epoxy coating;
- Knieboombuis zorgt voor een juiste ligpositie;

01.21.500	Ligboxafscheiding model 'Delta-DS' 206, montagevoeten extra beschermd met **epoxy coating** (1 beugel, incl. 2 montagevoeten)
	Toebehoren
04.09.020	Beugelklem 1½" x 2"
04.04.015	Draadklem 1½" x 2"
11.11.440	Ankerbout **RVS** M12 x 106 (6 per afscheiding)
10.15.600	Buis 1½", lengte 6 m
04.20.015	Stalen koppelpijpje
04.21.015	Buisklemkoppeling 1½"
04.24.015	Eindkoppeling 1½"
04.24.215	Verlengde eindkoppeling 1½"
	Alternatief
11.11.240	Ankerbout (thermisch verzinkt) M12 x 106
11.12.012	Chemisch anker M12 (per 10), als alternatief voor ankerbout

* - Let op! Maatvoering gebaseerd op een strooiselpakket met een dikte van ca. 15 cm.

Knieboomsteun voor diepstrooisel boxen

De in de doorsnede tekening weergegeven knieboomsteun is leverbaar in een hoogte van 15 cm en 20 cm. Bovenop deze knieboomsteun wordt een PE knieboom gemonteerd, PE125 of PE160. De knieboomsteun wordt geleverd, inclusief de klembeugel voor de PE knieboombuis en een hoekstuk waaraan een houten balk bevestigd kan worden. Deze houten balk helpt mee het strooisel materiaal in de ligbox te behouden en voorkomt dat de koe een voorpoot onder de knieboombuis steekt.
Per ligplaats (of met een maximale tussenruimte van 120 cm) dient één knieboomsteun geplaatst te worden.

01.90.380	Knieboomsteun - 15 cm - voor PE125 (totale hoogte: 27,5 cm)
01.90.384	Knieboomsteun - 20 cm - voor PE125 (totale hoogte: 32,5 cm)
01.90.386	Knieboomsteun - 20 cm - voor PE160 (totale hoogte: 36 cm)
01.90.351	Knieboombuis PE125, lengte 6 m
01.90.364	Kraagbus voor knieboombuis PE125
01.90.356	Knieboombuis PE160, lengte 6 m
01.90.365	Verbindingsbus 20 cm voor knieboombuis PE160
11.11.430	Ankerbout RVS M12 x 86 (2 per knieboomsteun)
	Alternatief
11.11.230	Ankerbout (thermisch verzinkt) M12 x 86

Golfschoftboom

Met de golfschoftboom is de schofthoogte of diagonaal boxrandschoftboom tot 30 cm te verhogen.

Golfschoftboom

De golf van de golfschoftboom stuurt het dier naar het midden van de ligbox, daar gaat ze staan en dan ook liggen. Hierdoor ligt het dier rechter en komt er minder mest in de box. Door de vrije montage kan de ideale maatvoering verkregen worden.

Er zijn veel ligboxen in gebruik die aan de kleine kant (te smal, te kort, te laag) zijn voor de moderne grote koe. Met een golfschoftboom kan de ruimte voor in de box beter benut worden. De schofthoogte van de box is wel tot 30 centimeter te verhogen.

Door de vorm ligt het bevestigingspunt van de golfschoftboom verder naar achteren; dit maakt de totale ligboxconstructie stabieler en sterker.

Belangrijke kenmerken:

- Gegolfde schoftboom maakt ruime afstelling diagonaal mogelijk;
- Plaats van schoftboomklem kan terug –> stabieler;
- Universeel toepasbaar op elk type ligboxafscheiding;
- Sturend effect, koe wordt gedwongen recht in box te staan;
- Leverbaar voor boxbreedte 110, 112.5, 115, 120, 125 en 131 cm;
- Door combinatie van golfschoftbomen van verschillende afmetingen (om en om monteren) kunnen tussenliggende boxbreedtes ingevuld worden. Bijv. montage om en om van 2 x 115 en 2 x 120 voor een rij met boxbreedte 117,5 cm;
- Wordt per 2 ligplaatsen gekoppeld.

Maatlat Duurzame Veehouderij

**

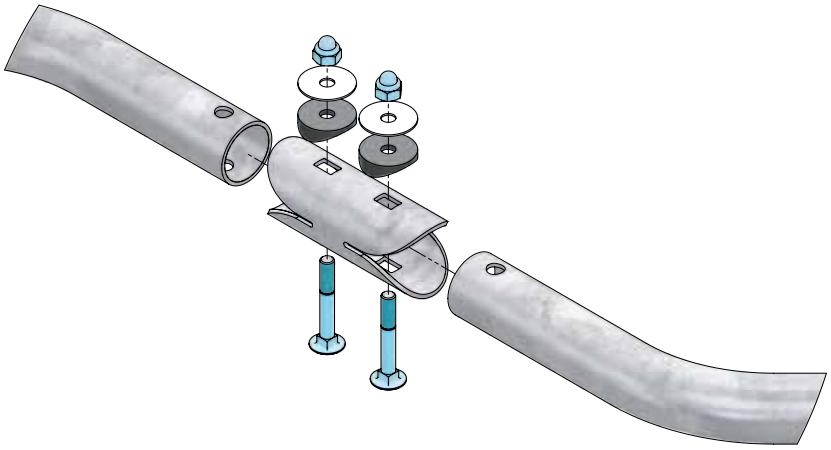

01.92.110	Golfschoftboom 2 x 110 cm
01.92.112	Golfschoftboom 2 x 112,5 cm
01.92.115	Golfschoftboom 2 x 115 cm **
01.92.120	Golfschoftboom 2 x 120 cm **
01.92.125	Golfschoftboom 2 x 125 cm
01.92.131	Golfschoftboom 2 x 131 cm
01.92.150	Aanloopgolf golfschoftboom 50 cm
	Toebehoren muurbevestiging
01.91.157	Verlengde eindkoppeling voor golfschoftboom
11.11.210	Ankerbout M10 x 71 (2 per eindkoppeling)
	* - gemeten vanaf bovenzijde koematras

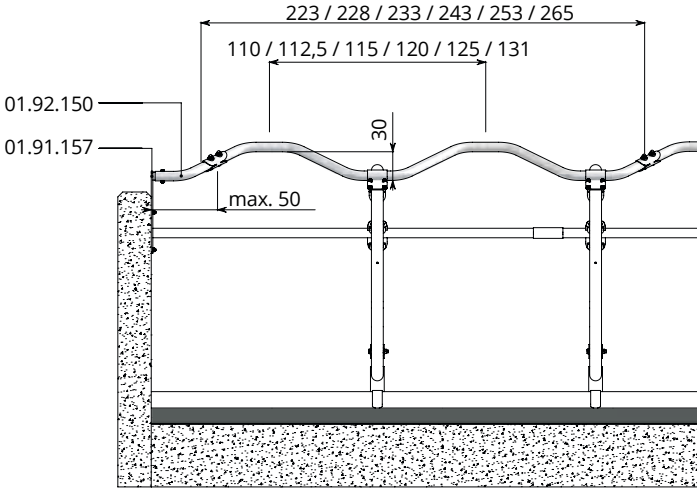

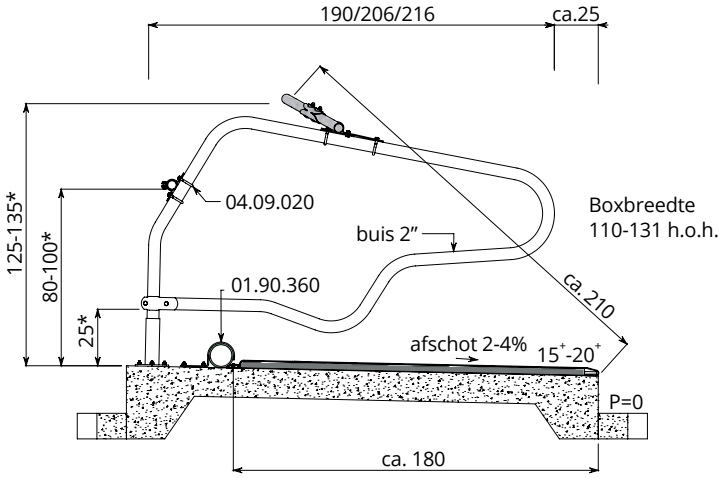

PE knieboombuis

PE knieboombuis

Om te voorkomen dat uw koeien te ver voor in de ligbox kruipen is een kunststof knieboom van polyethyleen (PE) de oplossing. De knieboom geeft een perfecte sturing aan de koeien bij het gaan liggen. Doordat de koeien beter in de ligbox liggen wordt het opstaan gemakkelijker en blijven de ligboxen schoner. Tot een knieboomhoogte van ca. 150-160 mm kunnen de koeien ongestoord hun voorpoten strekken. Doordat polyethyleen blijvend flexibel is kan de knieboom niet breken.

De knieboom wordt rechtstreeks op het boxdek gemonteerd met een speciale klembeugel.

Belangrijke voordelen:
- Jarenlange levensduur door blijvende flexibiliteit;
- Zeer robuust: 7,3/9,5 mm wanddikte;
- Ronde vorm, geen afknelling van voorpoten;

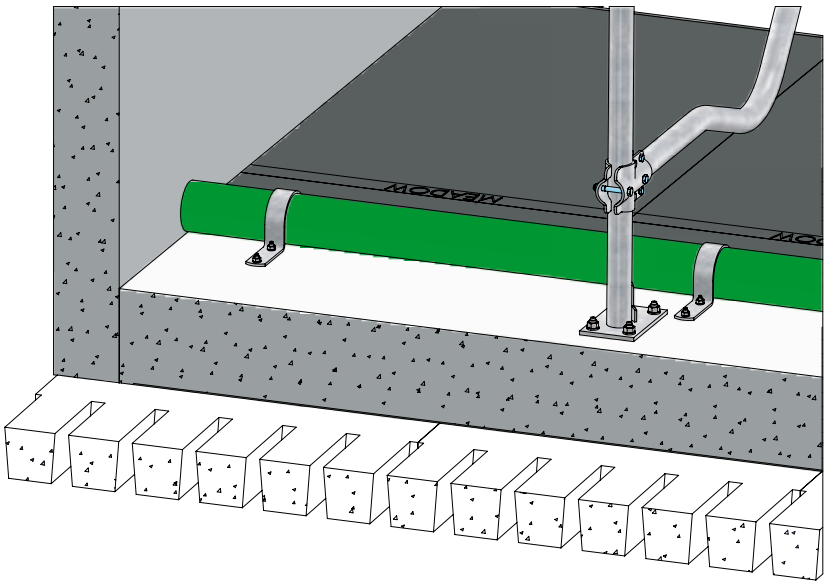

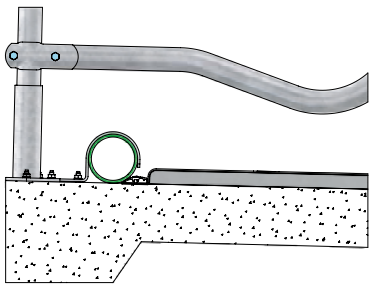

- Klembeugel voor knieboombuis PE125, 160

	Knieboombuis PE125 - wanddikte 7,3 mm
01.90.351	Knieboombuis PE125, lang 6 m
01.90.364	PP kraagbus voor knieboombuis PE125
01.90.360	Klembeugel voor knieboombuis PE125
11.11.210	Ankerbout M10 x 71 (2 per klembeugel)

	Knieboombuis PE160 - wanddikte 9,5 mm
01.90.356	Knieboombuis PE160, lang 6 m
01.90.365	PP verbindingsbus voor knieboombuis PE160
01.90.362	Klembeugel voor knieboombuis PE160
11.11.210	Ankerbout M10 x 71 (2 per klembeugel)

Meadow Next matras

Het Meadow Next matras is zacht en super veerkrachtig waardoor het gedurende lange tijd prettig ligt en een vlakke vorm behoudt. Koeien brengen een groot deel van de dag liggend (herkauwend) door. Gedurende de stalperiode hebben zij daarbij duidelijke voorkeur voor een ligbox, voorzien van een zachte boxbedekking. Dit uit zich in meer liguren, een betere conditie en uiteindelijk meer melk.

Zacht en veerkrachtig
Het Meadow Next matras bestaat uit hoogwaardige latex schuimplaten, omwikkeld met folie en afgedekt met een rubber topmat. De totale dikte van de koematras bedraagt bijna 4 cm. (bij jongvee 3,3 cm).

Supersterke topmat op rol
De 4 mm dikke topmat (bij jongvee 3,2 mm) wordt op rol geleverd en bestaat uit rubber met een nylon wapening. De mat is volkomen vloeistofdicht en wordt aan alle zijden vastgezet. Daardoor kunnen vocht en mest niet onder de topmat komen hetgeen van essentieel belang is voor hygiëne en de levensduur van de latex schuimplaten. Bovendien is de topmat bijzonder slijtvast.

Veilig opstaan en gaan liggen
De bovenzijde van de topmat is slipvast waardoor de koeien meer grip hebben bij opstaan en gaan liggen.

Bescherming boxrand
De achterrand van de ligplaats heeft het meest te verduren. Daarom wordt de topmat hier vastgezet met een massieve rubber/kunststofstrook van 60 mm breed. Een bijkomend voordeel is dat de achterrand blijvend iets afloopt naar de roosters waardoor vocht beter wegloopt en het koematras eenvoudiger schoongemaakt kan worden.

Zeer gemakkelijke montage
Montage van het matras is door de veehouder gemakkelijk zelf uit te voeren. Het matras wordt bij de achterrand met een rubber/kunststofstrook en aan de voor- en zijkanten met een aluminium strip vastgelegd. Hiervoor worden zogenaamde regelnagels gebruikt. Deze worden, na voorboren, zonder plug in het beton geslagen en zitten muurvast.

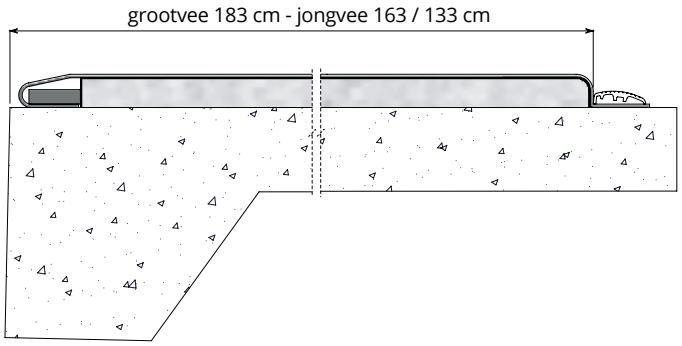

Lange levensduur
Het Meadow Next matras is een kwaliteitsprodukt met een lange levensduur met behoud van uitstekend ligcomfort. Uw investering wordt gewaarborgd met 10 jaar garantie op de topmat (vraag naar de voorwaarden).

Geschikt voor grootvee en jongvee
Het Meadow Next matras is leverbaar in een grootvee en een jongvee uitvoering:

Grootvee:	
Dikte:	4 cm
Breedte:	185 cm
Topmat:	rubber met nylon wapening 4 mm, breedte 200 cm
Vastzetten:	rubber strook 20 x 60 mm en aluminium profielen
Jongvee:	
Dikte:	3,3 cm
Breedte:	165 / 135 cm
Topmat:	rubber met nylon wapening 3,2 mm, breedte 180 cm
Vastzetten:	kunststofstrook 15 x 60 mm en aluminium profielen

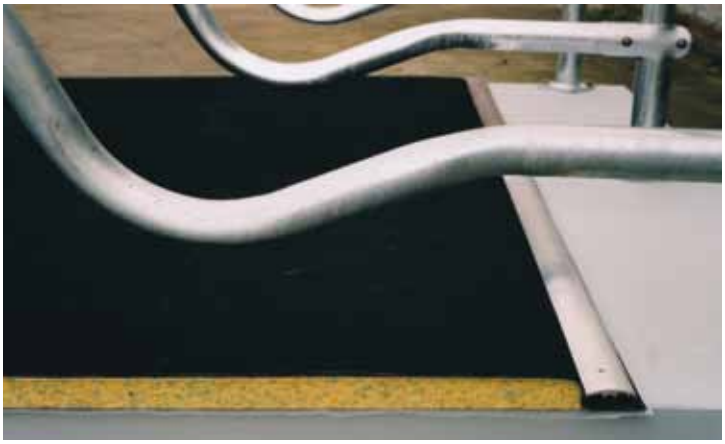

	Meadow Next matras voor grootvee
05.06.100	Meadow matras 185 cm, per meter Inclusief bevestigingsmateriaal
05.10.830	Aluminium eind bevestigingsprofiel 180 cm Inclusief regelnagels
05.07.500	Meerprijs kleine bestelhoeveelheid (minder dan 10 strekkende meter)
	Meadow Next matras voor jongvee
05.06.165	Meadow matras 165 cm, per meter Inclusief bevestigingsmateriaal
05.10.832	Aluminium eind bevestigingsprofiel 160 cm Inclusief regelnagels
05.06.135	Meadow matras 135 cm, per meter Inclusief bevestigingsmateriaal
05.10.834	Aluminium eind bevestigingsprofiel 130 cm Inclusief regelnagels
05.07.500	Meerprijs kleine bestelhoeveelheid (minder dan 10 strekkende meter)

Waterbedden

Waterbedden bieden optimaal ligcomfort. Als de dieren liggen zweven ze op een laagje water waardoor er geen drukplekken ontstaan; minder gewrichtsproblemen en hoger dierwelzijn.
Als de koeien op het waterbed staan drukken de poten het water daar direct onder aan de kant, zodat de dieren wel stevig staan.

Een waterbed heeft ook een isolerende werking; het water is koeler dan de omgeving in de zomer, en is warmer dan de omgeving in de winter. Heel aangenaam voor de dieren.

Een waterbed heeft de eigenschap dat als er geen dier op ligt of staat het weer terugkomt in z'n oorspronkelijke vorm; een bolle vorm. Hierdoor loopt vocht van het waterbed af en droogt het sneller. Droog en hygiënisch. Een waterbed heeft dus weinig strooisel nodig en, misschien nog belangrijker, de veehouder heeft minder werk.

Een waterbed bestaat uit 2 dikke lagen rubber die aan de randen aan elkaar gevulkaniseerd zijn. In het rubber is een kunststof wapening opgenomen. Daardoor zijn de rubberlagen erg sterk, en gaan ze lang mee. En water? Dat blijft water. Kortom een waterbed gaat jaren lang mee zonder dat het comfort vermindert.

Analyserend kan gesteld worden dat waterbedden een forse investering zijn, zeker in vergelijking tot diepstrooisel, maar als de investering teruggebracht wordt naar jaarkosten blijkt dat de jaarkosten voor het werken met waterbedden tot de laagste behoren (afschrijving over meer dan 10 jaar, minder arbeid, minder strooisel, goede hygiëne).

Dus een waterbed zorgt voor optimaal koecomfort en beter rendement.

Waterbedden zijn in diverse breedtes te verkrijgen, passend bij diverse boxbreedtes. De watercompartimenten worden afgesloten met een speciale afsluiter.

Er zijn 2 types waterbedden:
- **Single waterbedden** waarin het watercompartiment één geheel is;
- **Dual waterbedden** waarin een scheiding is aangebracht tussen het voorste (knie) watercompartiment en het achterste (buik/hak) watercompartiment. Hierdoor hebben de Dual waterbedden extra knie-comfort.

Dual waterbedden zijn ook beschikbaar in maten voor jongvee.

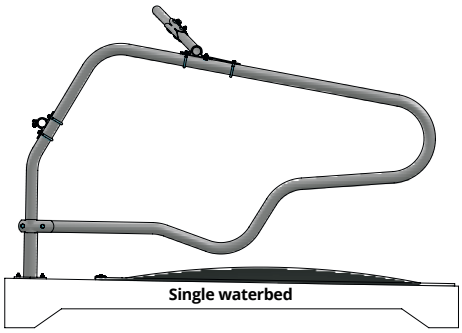

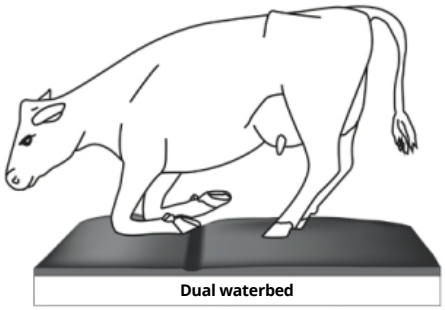

Single waterbed

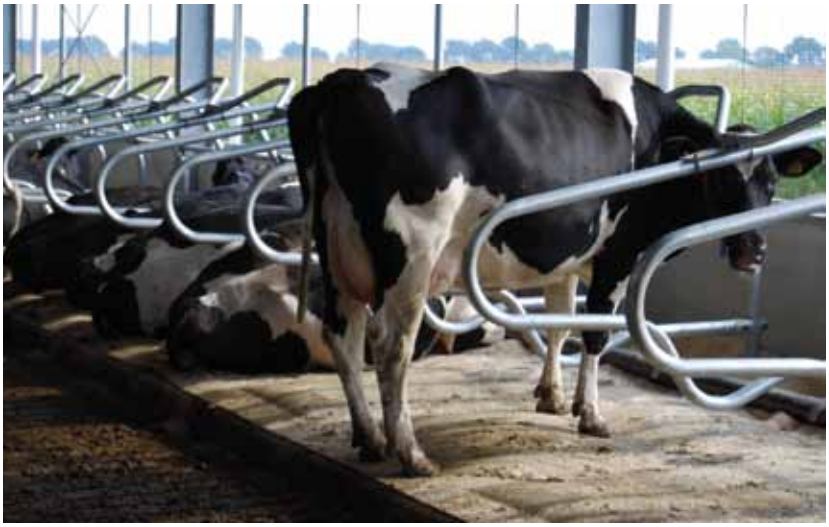

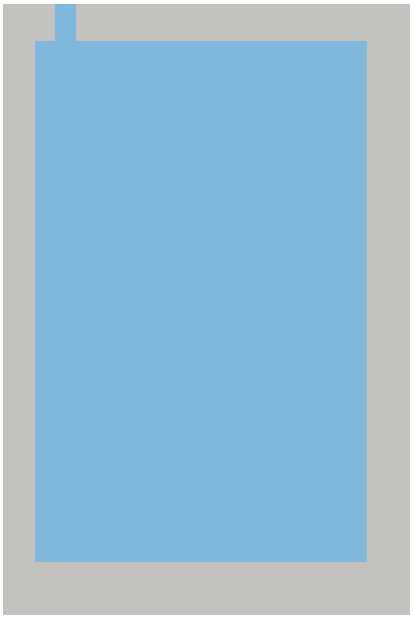

Single waterbed

Het single waterbed bestaat uit 1 watercompartiment; heeft dus 1 groot ligbed.

Single waterbed, belangrijke kenmerken:
- Leverbaar voor diverse boxbreedtes;
- Standaard lengte is 183 centimeter;
- 1 vulpunt, aan de voorzijde;
- Met de PE knieboom wordt de boxlengte ingesteld op uw veestapel;
- 10 jaar afbouwende garantie.

	Single waterbed
	Wordt geleverd op gewenste aantal waterbedden per ligboxrij, inclusief: • 2 stuks RVS eindprofielen, passend bij waterbed 183 cm; • benodigd aantal aluminium profielen aan de voorzijde; • benodigd aantal RVS regelnagels; • benodigd aantal RVS afdichtsets vulopening.
	Voor boxbreedte:
05.02.110	110 cm
05.02.112	112,5 cm
05.02.115	115 cm*
05.02.120	120 cm*
	Toebehoren per project
05.10.880	Holpijp 12 mm (1 per project)
05.10.855	Vulset, compleet met vulstuk, kogelkraan en watermeter
	Optioneel (indien extra benodigd)
05.10.910	RVS eindprofiel, passend bij waterbed 183 cm

Maatlat Duurzame Veehouderij

*

	Knieboombuis PE125 - wanddikte 7,3 mm
01.90.351	Knieboombuis PE125 - groen, lang 6 m
01.90.364	PP kraagbus voor knieboombuis PE125
01.90.375	Geribbelde eindkap voor PE125
01.90.360	Klembeugel voor knieboombuis PE125 (1 klembeugel per 1.10-1.25 m)
11.11.210	Ankerbout M10 x 71 (2 per klembeugel)

Dual waterbed

In het Dual waterbed is een scheiding aangebracht tussen het voorste (knie) watercompartiment en het achterste (buik/hak) watercompartiment. Het kniecompartiment is dusdanig gevuld met water dat onder de knie van de koe als ze gaat liggen altijd een kussentje water aanwezig is. De details van comfort!

Dual waterbed, belangrijke kenmerken:
- Leverbaar voor diverse boxbreedtes;
- Standaard lengte is 183 centimeter;
- 2 vulpunten, 1 aan de voorzijde en 1 aan de achterzijde;
- Met de PE knieboom wordt de boxlengte ingesteld op uw veestapel;
- 10 jaar afbouwende garantie.

APPROVED 2016 DLG WWW.DLG.ORG
ADVANCED COMFORT TECHNOLOGY
DCC WATERBED
✓ Deformability/Elasticity
✓ Permanent Tread Load
✓ Abrasion
✓ Slip resistance
DLG Test Report 6357

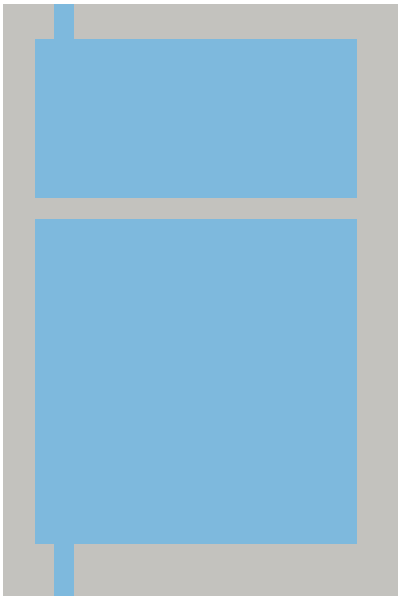

	Dual waterbed
	Wordt geleverd op gewenste aantal waterbedden per ligboxrij, inclusief: • 2 stuks RVS eindprofielen, passend bij waterbed 183 cm; • benodigd aantal aluminium profielen aan de voorzijde; • benodigd aantal RVS regelnagels; • benodigd aantal RVS afdichtsets vulopening.
	Voor boxbreedte:
05.03.110	110 cm
05.03.112	112,5 cm
05.03.115	115 cm*
05.03.117	46" (117 cm)
05.03.120	120 cm*
05.03.122	48" (122 cm)
05.03.125	125 cm*
	Junior: voor bedafmetingen:
05.03.086	86,3 x 160 cm (6 - 10 maanden)
05.03.096	96,5 x 183 cm (10 - 18 maanden)
05.03.107	107 x 183 cm (18 - 22 maanden)
	Toebehoren per project
05.10.880	Holpijp 12 mm (1 per project)
05.10.855	Vulset, compleet met vulstuk, kogelkraan en watermeter
	Optioneel (indien extra benodigd)
05.10.910	RVS eindprofiel, passend bij waterbed 183 cm

Maatlat Duurzame Veehouderij

*

	Knieboombuis PE125 - wanddikte 7,3 mm
01.90.351	Knieboombuis PE125 - groen, lang 6 m
01.90.364	PP kraagbus voor knieboombuis PE125
01.90.375	Geribbelde eindkap voor PE125
01.90.360	Klembeugel voor knieboombuis PE125 (1 klembeugel per 1.10-1.25 m)
11.11.210	Ankerbout M10 x 71 (2 per klembeugel)

- Noppenmat

- Noppenmat

- Montage thermisch verzinkt bevestigingsprofiel d.m.v. betonschroeven

Noppenmat

De noppenmatrassen zijn gemaakt van soepel rubber met een gesloten structuur, door deze structuur kan vuil zich moeilijk aan de mat hechten, de matten zijn dus snel te reinigen. De textiel-wapening in de matten zorgt voor een stabiele en stevige mat. De noppen onder de mat zorgen voor een verende werking, dit komt het ligcomfort ten goede. De matten zijn op rol verkrijgbaar of op maat gesneden. Gemakkelijk te monteren en geschikt onder bijna alle ligboxafscheidingen.

Belangrijke kenmerken
- Duurzaam;
- Blijvend flexibel;
- Antislip;
- Dikte 18 mm;
- Breedte: 180 en 160 cm;
- Verkrijgbaar op rollen van 60 m of op maat gesneden.

	Noppenmat: breedte 180cm
05.20.181	Rol, lang 60 m
05.20.280	Geleverd op gewenste lengte (max. 60 m), per meter
	Toebehoren
05.10.705	Bevestigingsprofiel voor boven langs 200 cm compleet met bevestigingsschroeven
05.10.710	Bevestigingsprofiel voor zijkant, lang 175 cm voor noppenmatbreedte 180cm, compleet met bevestigingsschroeven

	Noppenmat: breedte 160cm
05.20.161	Rol, lang 60 m
05.20.260	Geleverd op gewenste lengte (max. 60 m), per meter
	Toebehoren
05.10.705	Bevestigingsprofiel voor boven langs 200 cm compleet met bevestigingsschroeven
05.10.720	Bevestigingsprofiel voor zijkant, lang 150 cm voor noppenmatbreedte 160cm, compleet met bevestigingsschroeven

Draadklem

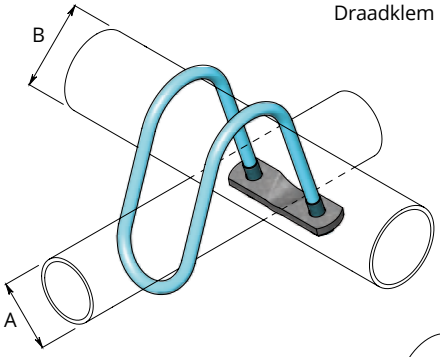

Buisklem

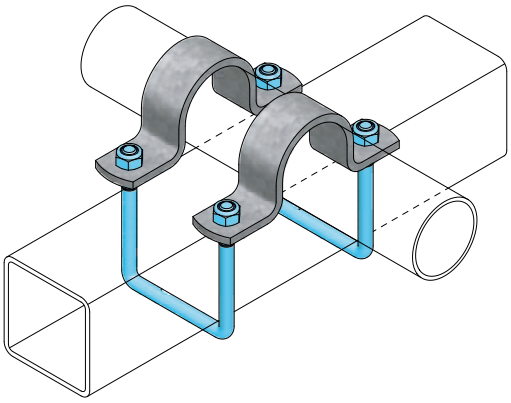

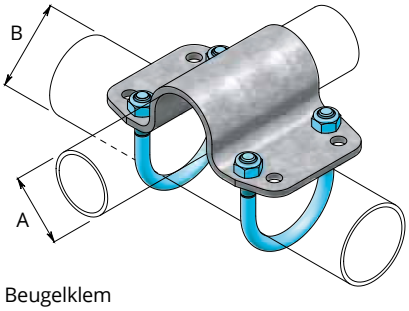

Beugelklem

Parallelklem
driedelig

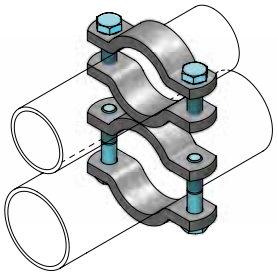

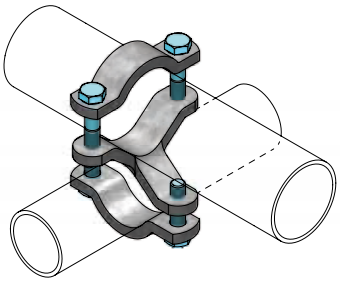

Overkruisklem

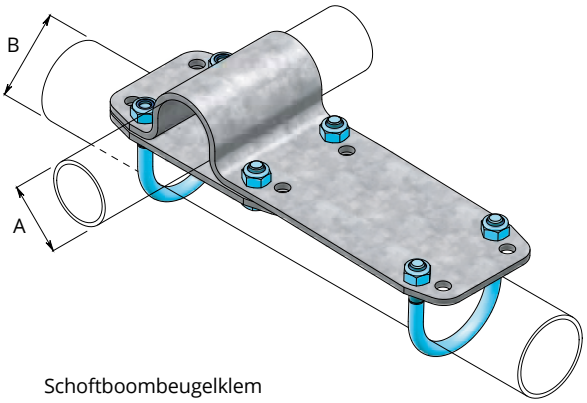

Schoftboombeugelklem

	Draadklem
	Maat A x B
04.04.005	1″ x 1″ (TG245)
04.04.010	1½″ x 1½″
04.04.015	1½″ x 2″
04.04.020	2½″ x 1½″
	Buisklem
	Voor het klemmen van vierkante en ronde pijpen.
	Maat
04.22.065	⧄ 70 . . . 80 x 2″
04.22.080	2″ x Ø102
04.22.085	2″ x 4″
	Beugelklem
	Maat A x B
04.09.010	1½″ x 1½″
04.09.020	1½″ x 2″
04.09.025	2″ x 2″
04.09.030	2½″ x 1½″
04.09.040	2½″ x 2″
04.09.050	3″ x 1½″
04.09.060	3″ x 2″
	Parallelklem driedelig
	Maat
04.16.010	1½″ x 1½″
04.16.020	1½″ x 2″
04.16.030	2″ x 2″
	Overkruisklem
	Maat
04.08.010	1½″ x 1½″
04.08.020	1½″ x 2″
04.08.030	2″ x 2″
	Schoftboombeugelklem
	Specifiek voor de montage van de schoftboom bij onze vrijdragende ligboxafscheidingen.
	Maat A x B
04.07.049	1½″ x 1½″
04.07.050	1½″ x 2″

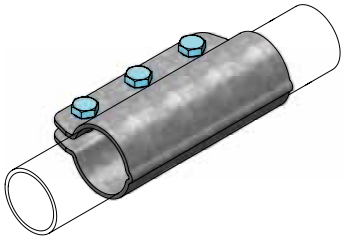

Buisklemkoppeling

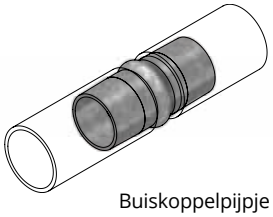

Buiskoppelpijpje

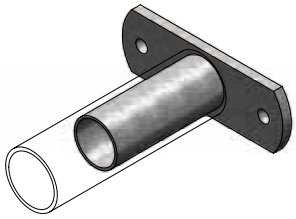

Eindkoppeling

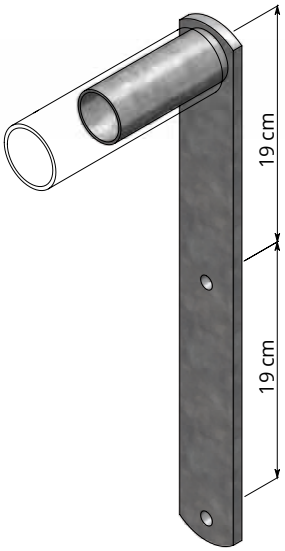

Verlengde eindkoppeling

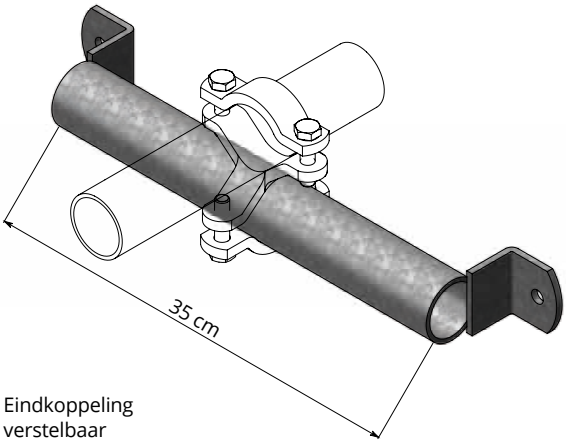

Eindkoppeling verstelbaar

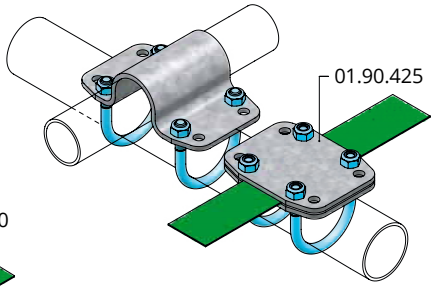

Keerband op 2" ligboxafscheiding

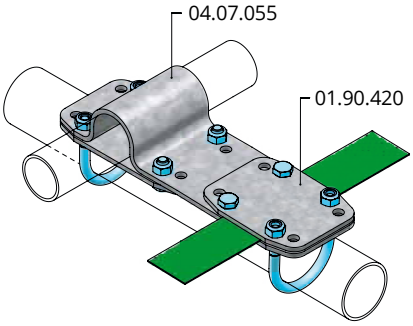

Keerband op schoftboombeugelklem

	Buisklemkoppeling
	Klemkoppeling, speciaal ontwikkeld voor het onwrikbaar aan elkaar koppelen van buizen, zoals voor het doorverbinden van de schoftboombuizen, kopboombuizen en de horizontale buizen bij onze vrijdragende ligboxen.
	Maat
04.21.015	Voor buis 1½"
04.21.020	Voor buis 2"
	Buiskoppelpijpje
	Metalen koppelstuk voor het doorverbinden van buizen.
	Maat
04.20.015	Voor buis 1½"
04.20.020	Voor buis 2"
04.20.025	Voor buis 2½"
	Eindkoppeling
	Voor het bevestigen van een buis tegen de wand of op de vloer, zoals voor de kopboom-montage tegen de eindgevel.
	Maat
04.24.015	Voor buis 1½"
04.24.020	Voor buis 2"
	Eindkoppeling verstelbaar
04.24.115	Voor het verstelbaar bevestigen van de 1½" schoftboombuis tegen de eindgevel met een draadklem of overkruisklem.
	Toebehoren
04.08.010	Overkruisklem 1½" x 1½"
04.04.010	Draadklem 1½" x 1½"
	Verlengde eindkoppeling
04.24.215	Voor het bevestigen van de 1½" schoftboombuis tegen de eindwand, wanneer deze aan de lage kant is.
	Toebehoren
	Voor alle eindkoppelingen
11.11.210	Ankerbout M10 x 71 (2 stuks)
	Keerband op ligboxafscheiding
	Een nylon keerband neemt de sturende functie van de schoftboom over. Ruw contact van de dieren met de schoftboom wordt hiermee voorkomen. De nylon keerband wordt op elke ligboxafscheiding vastgezet met speciaal daarvoor ontwikkelde bevestigingsdelen.
01.90.400	Keerband 50 mm, rol à 100 m
01.90.405	Keerband 50 mm, rol à 50 m
01.90.420	Klemplaat voor montage keerband op beugelplaatklem (incl. bouten en moeren)
04.07.055	Schoftboombeugelklem met extra gaten voor keerband bevestiging
01.90.425	Klemplaat voor montage keerband op 2" ligboxafscheidingen (incl. draadbeugels)

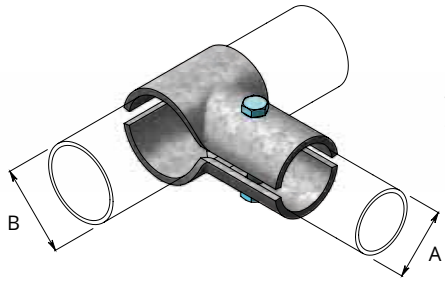

T-klem tweedelig

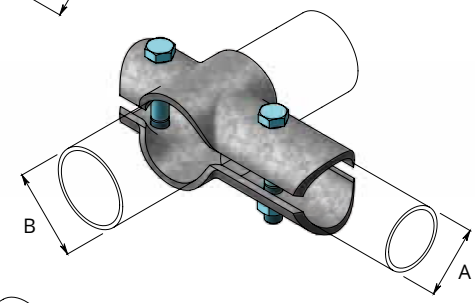

T-klem tweedelig, zware uitvoering

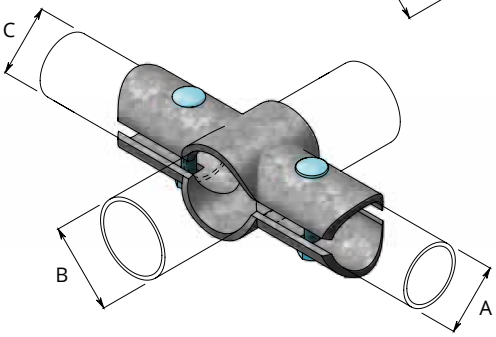

Kruisklem

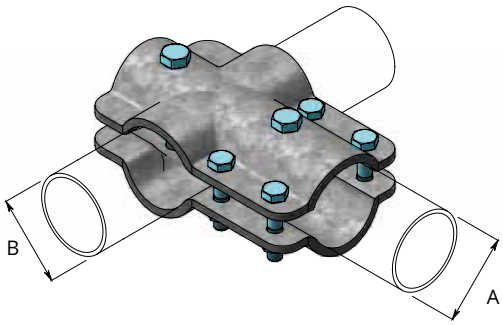

T-klem, model Frisia

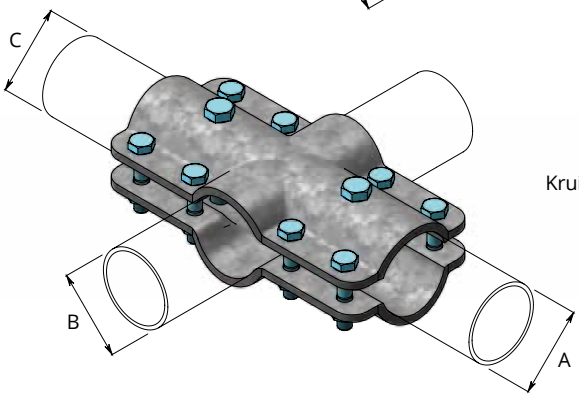

Kruisklem, model Frisia

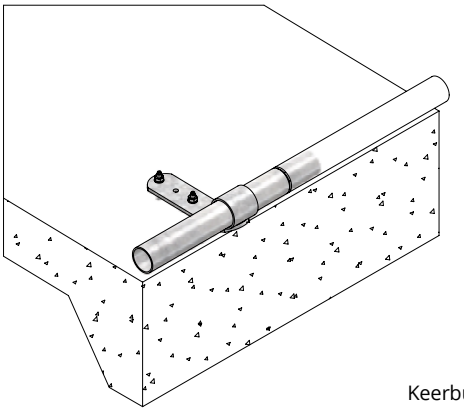

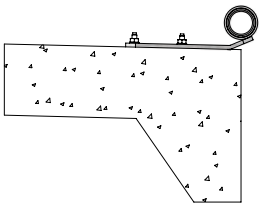

Keerbuisbevestiger

	T-klem tweedelig
	Maat A x B
04.12.010	1″ x 1½″
04.12.020	1½″ x 1½″
04.12.130	1½″ x 2″
04.12.040	1½″ x 2½″
04.12.160	2″ x 2″ (TJ210)
04.12.190	2″ x 2½″ (TJ210)
	T-klem tweedelig, zware uitvoering
	T-klem met dubbele bout, voor een onwrikbare bevestiging.
	Maat A x B
04.13.015	1½″ x 1½″
04.13.020	1½″ x 2″
04.13.030	2″ x 2″
04.13.040	2″ x 2½″
	Kruisklem
	Maat A x B x C
04.12.025	1½″ x 1½″ x 1½″
04.12.030	1½″ x 2″ x 1½″
04.12.035	1½″ x 2½″ x 1½″
04.13.035	2″ x 2″ x 2″
04.13.045	2″ x 2½″ x 2″
	T-klem, model Frisia
	Maat A x B
04.13.032	2″ x 2″
04.13.042	2″ x 2½″
	Kruisklem, model Frisia
	Maat A x B x C
04.13.037	2″ x 2″ x 2″
04.13.047	2″ x 2½″ x 2″
	Keerbuis achterrand boxvloer
01.90.150	Keerbuisbevestiger voor 1½″
01.90.200	Keerbuisbevestiger voor 2″
01.90.250	Keerbuisbevestiger voor 2½″
11.11.220	Ankerbout M10 x 86 (2 per bevestiger)
	Keerbuis (buis met gereduceerd uiteinde), werkende lengte 5,90 m
10.15.610	Keerbuis 1½″
10.20.610	Keerbuis 2″
10.25.610	Keerbuis 2½″

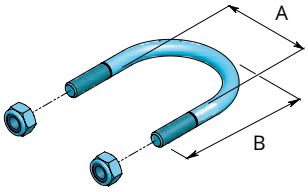

Draadbeugel

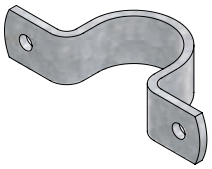

Kapbeugel

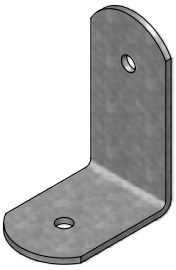

Hoeksteun

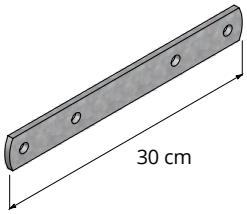

Houtverbindingsstrip

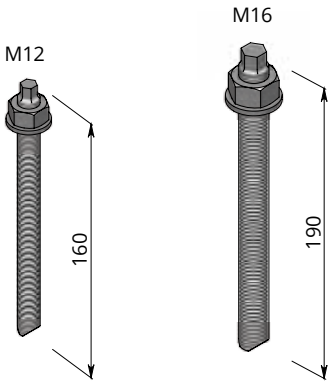

Ankerstang, standaard

Ankerbout

artikelnr.	type	L (mm)	Boor Ø	L (mm)	Nm
11.12.012	M 12	95	14	110	30
11.12.016	M 16	95	18	125	60

	Draadbeugel
	Verzinkte draadbeugel M10, incl. moeren.
	Maat A x B
04.53.065	1" x 65 mm
04.53.085	1" x 85 mm
04.55.075	1½" x 75 mm
04.56.090	2" x 90 mm
04.57.250	2½" x 105 mm
04.66.090	⧄ 60 x 90 mm
04.80.110	⧄ 80 x 110 mm
	Draadbeugel M12
	Verzinkte draadbeugel M12, incl. moeren.
	Maat A x B
04.85.095	2" x 90 mm
	Kapbeugel
04.18.010	1" (Ø34 mm)
04.18.015	1½" (Ø48 mm)
04.18.020	2" (Ø60 mm)
04.18.025	2½" (Ø76 mm)
04.18.030	3" (Ø89 mm)
04.18.040	4" (Ø114 mm)
04.18.050	Ø102 mm
04.18.055	Ø108 mm
04.18.060	⧄ 60 x 60 mm
04.18.080	⧄ 80 x 80 mm
04.18.110	⧄ 80 x 120 mm
	Hoeksteun
	Onder andere voor het bevestigen van de houten voorrand aan de boxvloer.
04.28.100	Maat 10 x 14 cm
	Houtverbindingsstrip
02.96.030	Voor het doorverbinden van houten planken
	Ankerbout
	Stalen ankerbout, met spreidhuls. Kenmerken: • Geheel thermisch verzinkt; • Boutdiameter = boordiameter; • Zelfborgend.
	diam. x lengte
11.11.210	M10 x 71 mm
11.11.220	M10 x 86 mm
11.11.230	M12 x 86 mm
11.11.240	M12 x 106 mm
11.11.250	M16 x 120 mm
	RVS ankerbout
	RVS ankerbout, met spreidhuls. Kenmerken: • RVS kwaliteit A4; • Boutdiameter = boordiameter; • Zelfborgend.
	diam. x lengte
11.11.420	M10 x 86 mm - RVS A4
11.11.430	M12 x 86 mm - RVS A4
11.11.440	M12 x 106 mm - RVS A4
11.11.450	M16 x 120 mm - RVS A4
	Chemische Ankers
	Betonanker, bestaande uit een mortelcapsule en een thermisch verzinkte ankerstang. **Kenmerken:** • Bijzonder geschikt voor onze opbouwstandpijpen; • Geen voorspanning in het beton.
	Standaard uitvoering
11.12.012	M12, incl. capsule (per 10)
11.12.016	M16, incl. capsule (per 10)

Vreten

- Highline veiligheidsvoerhek 2.1
- Highline veiligheidsvoerhek vaarzen / Jersey's 2.3
- Limoline zelfsluitend voerhek 2.4
- Baseline zelfsluitend voerhek 2.6
- Openline zelfsluitend voerhek 2.10
- Palisadeline voerhek 2.12
- Diagonaal voerhek 2.14
- Toebehoren voerhekken 2.15

- Veiligheidsvoerhek

- Bedieningsklepje voor individuele separatie

Europees octrooi nr. 0784926

- Bedieningshendel voor meervoudige bediening

Topmodel veiligheidsvoerhek

Een voerhek is meer dan alleen een toegang tot ruwvoer. Met die gedachte is het veiligheidsvoerhek van Spinder ontworpen. Het veiligheidsvoerhek biedt een grotere bewegingsvrijheid voor de koe en zorgt voor rust tijdens het vreten. Daarnaast is er veel aandacht besteed aan de veiligheid voor koe en mens, bedieningscomfort en efficiënt werken bij koppelbehandelingen of individuele behandelingen.

Ook het veiligheidsvoerhek heeft een vergrendelsysteem dat geheel in het speciale bovenprofiel is geïntegreerd. Door toepassing van hoogwaardige kunststoffen ontstaat een vangsysteem dat uiterst licht en nagenoeg geruisloos werkt. Het veiligheidsvoerhek heeft een meervoudige bediening. Alle vreetplaatsen kunnen zowel gezamenlijk als individueel geopend en gesloten worden. Met de bedieningshendel kunt u het voerhek (ca. 20 m per hendel) in één beweging openen en afsluiten. Dit is vooral een voordeel bij gemechaniseerde voertechnieken. Voor het voeren wordt het hek volledig gesloten. Na het voeren wordt het hek geopend. Op dat moment kan de gehele groep tegelijk bij het voer. Dit voorkomt onrust in de groep.

Het veiligheidsvoerhek van Spinder heeft zowel boven als onder een zeer ruim kopgat. Door de onderste kopopening kunnen de dieren zich in noodgevallen, waarbij het bovenste kopgat niet meer bereikt kan worden, toch bevrijden uit het voerhek. Een eenvoudige handeling maakt het mogelijk het voerhek in deze veiligheids- of nachtstand te zetten. Het onderste kopgat kan ook per koe individueel geopend worden door middel van een handige knopbediening.
Het veiligheidsvoerhek biedt bovendien middels een extra bedieningsklepje de mogelijkheid om heel gemakkelijk één of meerdere koeien te separeren. Door het eenvoudig omzetten van dit klepje boven een of meerdere koeien, bepaalt u snel en eenvoudig welke koeien u wilt separeren van de rest. Door het bedienen van de centrale bedieningshendel kunt u vervolgens alle andere dieren weer loslaten.

Belangrijke kenmerken:
- Uiterst robuuste constructie;
- Extra grote kopopening (42 cm) dankzij speciale constructie;
- Oormerkvriendelijk;
- Zeer geluidarm dankzij gebruik van geluiddempende materialen;
- Eenvoudige bediening die zeer weinig kracht vergt;
- Geopende stand waarbij de dieren de kop vrij in en uit het voerhek kunnen bewegen;
- Zelfsluitende stand waarbij de dieren zichzelf tijdens het vreten vastzetten;
- Gesloten stand waarbij het voerhek in één beweging geheel kan worden afgesloten;
- Handige knopbediening waarmee de dieren individueel los gemaakt kunnen worden;
- Mogelijkheid tot individuele separatie;
- Voerhekhoogte van 105 cm.

Montage
De montage van het veiligheidsvoerhek aan de 2½" standpijpen gebeurt met onze universele bevestigingsdelen. Hierbij is het mogelijk de lengte van een voerhekelement tot 5 cm te vergroten. Indien dit niet toereikend is, zijn er bij Spinder langere bevestigingsdelen beschikbaar.
Door het monteren van een zogenaamde draaiset kunt u van elk voerhekelement een draaihek maken. Het vergrendelmechanisme van een draaibaar voerhek wordt apart bediend.

Highline veiligheidsvoerhek grootvee

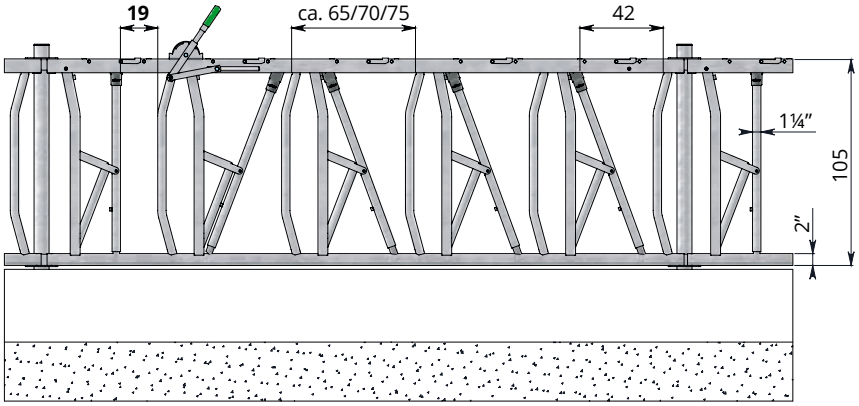

model 24.72

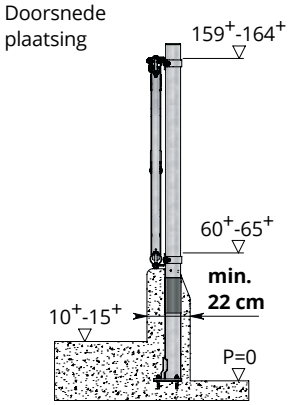

Zwaar uitgevoerd zelfsluitend veiligheidsvoerhek waarbij het vergrendelmechanisme geheel in het bovenprofiel opgesloten is.

	Lengte (h.o.h.)		Vreetplaatsbreedte
24.72.720 °	**495 cm***	**(7 vreetplaatsen)**	**ca. 70 cm**
24.72.620 °	**435 cm***	**(6 vreetplaatsen)**	**ca. 70 cm**
24.72.520	**355 cm**	**(5 vreetplaatsen)**	**ca. 70 cm**
24.72.500	325 cm	(5 vreetplaatsen)	ca. 65 cm
24.72.440	300 cm	(4 vreetplaatsen)	ca. 75 cm
24.72.420	**283 cm**	**(4 vreetplaatsen)**	**ca. 70 cm**
24.72.400	262 cm	(4 vreetplaatsen)	ca. 65 cm
24.72.340	225 cm	(3 vreetplaatsen)	ca. 75 cm
24.72.320	**214 cm**	**(3 vreetplaatsen)**	**ca. 70 cm**
24.72.300	199 cm	(3 vreetplaatsen)	ca. 65 cm
24.72.240	150 cm	(2 vreetplaatsen)	ca. 75 cm
24.72.200	136 cm	(2 vreetplaatsen)	ca. 65 cm

* Per element een extra standpijp plaatsen. Inbouwtekening op aanvraag. Indien het voerhek hellend naar voren (ca. 15cm) wordt gemonteerd, volstaat het monteren van een middenbevestiging aan de onderbuis (24.72.080) i.p.v. de extra standpijp.

° Voerhekken 24.72.720 en 24.72.620 zijn géén voorraadartikelen; worden op bestelling geproduceerd. Levertijd ca. 6-8 weken.

	Toebehoren
10.25.200	Standpijp 2½" x 200 cm
10.26.170	Opbouw standpijp 2½" x 170 cm
11.02.250	Kunststof beschermhuls 2½"
11.06.250	Afdekkap 2½"
02.91.100	Stel voerhekbevestigingen 2½"
22.92.500	Bedieningshendel
24.72.080	Middenbevestiging aan 2" onderbuis
02.90.880	Draaiset voor draaihek
02.90.975	Steunwiel (voor draaihek langer dan 2 m)

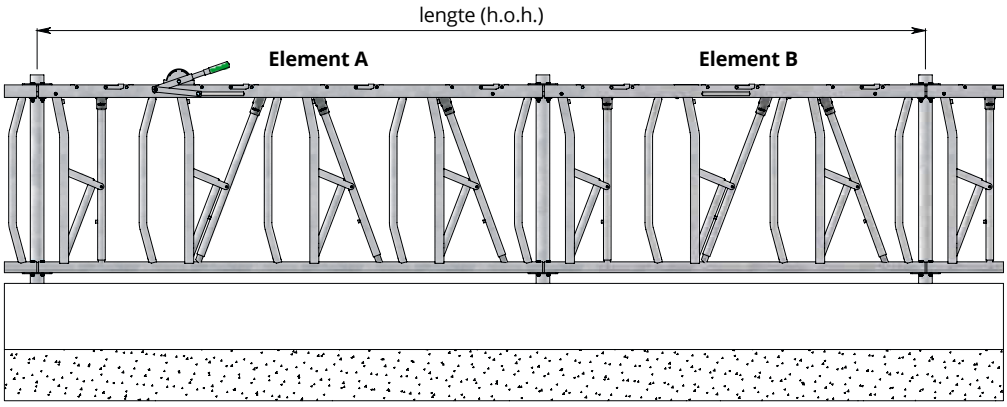

Door het combineren van bepaalde voerhekelementen en voerhekbevestigingen kunnen praktisch alle spantmaten, groter dan 3,55 m, op effectieve wijze ingevuld worden met standaard lengtes. In onderstaande tabel wordt dit weergegeven voor een aantal voorkomende spantmaten. Bovendien zijn praktisch alle tussenmaten, kleiner dan 3,55 m, met combinaties van standaard lengtes en bepaalde voerhekbevestigingen in te vullen.

Lengte (h.o.h.)	Element A	Element B	Voerhekbevestigers
600 cm (9 vreetplaatsen)	(325 cm) 24.72.500	(262 cm) 24.72.400	02.91.200 (5 - 10 cm) *
500 cm (7 vreetplaatsen)	(495 cm) 24.72.720	-	02.91.100 (0 - 5 cm)
500 cm (7 vreetplaatsen)	(283 cm) 24.72.420	(214 cm) 24.72.320	02.91.100 (0 - 5 cm)
475 cm (7 vreetplaatsen)	(262 cm) 24.72.400	(199 cm) 24.72.300	02.91.200 (5 - 10 cm) *
450 cm (6 vreetplaatsen)	(435 cm) 24.72.620	-	02.91.300 (10-20 cm) *
450 cm (6 vreetplaatsen)	(225 cm) 24.72.340	(225 cm) 24.72.340	02.91.100 (0 - 5 cm)
440 cm (6 vreetplaatsen)	(435 cm) 24.72.620	-	02.91.100 (0 - 5 cm)

* Let op! Bij voerhekbevestigingen 5-10 cm en 10-20 cm dient u langere verbindingsstrippen te bestellen.

Highline veiligheidsvoerhek vaarzen / Jersey's

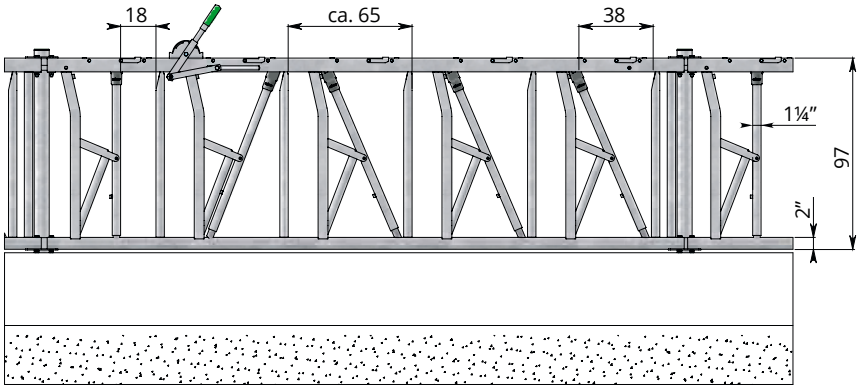

Leeftijd	Maat A	Maat B
Vaarzen	54^{+}-59^{+}	145^{+}-150^{+}
Jersey's	34^{+}-39^{+}	125^{+}-130^{+}

Doorsnede plaatsing

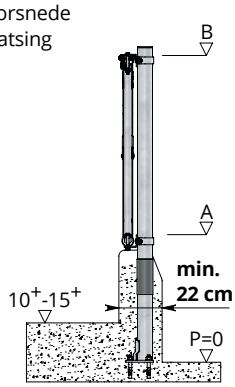

Zwaar uitgevoerd zelfsluitend veiligheidsvoerhek waarbij het vergrendelmechanisme geheel in het bovenprofiel opgesloten is.

	Lengte (h.o.h.)		Vreetplaatsbreedte
24.73.500	**325 cm**	**(5 vreetplaatsen)**	**ca. 65 cm**
24.73.400	**262 cm**	**(4 vreetplaatsen)**	**ca. 65 cm**
24.73.300	**199 cm**	**(3 vreetplaatsen)**	**ca. 65 cm**
24.73.200	**136 cm**	**(2 vreetplaatsen)**	**ca. 65 cm**

	Toebehoren
10.25.180	Standpijp 2½" x 180 cm
10.26.160	Opbouw standpijp 2½" x 160 cm
11.02.250	Kunststof beschermhuls 2½"
11.06.250	Afdekkap 2½"
02.91.100	Stel voerhekbevestigingen 2½"
22.92.500	Bedieningshendel
02.90.880	Draaiset voor draaihek
02.90.975	Steunwiel (voor draaihek langer dan 2 m)

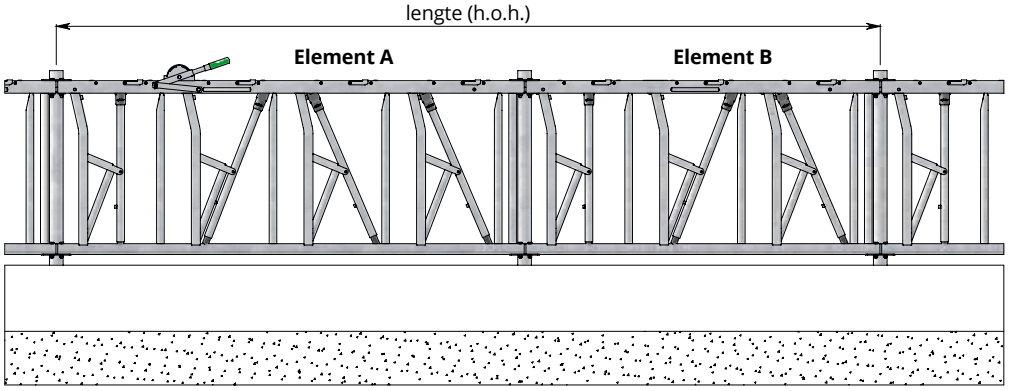

Door het combineren van bepaalde voerhekelementen en voerhekbevestigingen kunnen praktisch alle spantmaten, groter dan 3,25 m, op effectieve wijze ingevuld worden met standaard lengtes. In onderstaande tabel wordt dit weergegeven voor een aantal voorkomende spantmaten. Bovendien zijn praktisch alle tussenmaten, kleiner dan 3,25 m, met combinaties van standaard lengtes en bepaalde voerhekbevestigingen in te vullen.

Lengte (h.o.h.)	Element A	Element B	Voerhekbevestigers
600 cm (9 vreetplaatsen)	(325 cm) 24.73.500	(262 cm) 24.73.400	02.91.200 (5-10 cm) *
475 cm (7 vreetplaatsen)	(262 cm) 24.73.400	(199 cm) 24.73.300	02.91.200 (5-10 cm) *

* Let op! Bij voerhekbevestigingen 5-10 cm en 10-20 cm dient u langere verbindingsstrippen te bestellen.

- Zelfsluitend voerhek Limo.

- Drukknopbediening. Mogelijkheid de dieren individueel los te maken met een simpele handbeweging.

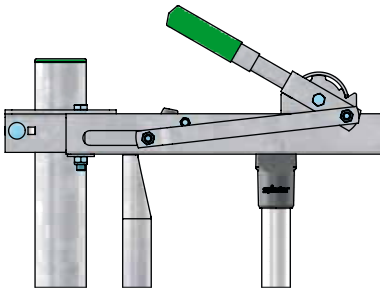

- Bedieningshendel. Hiermee kunt u een zelfsluitend voerhek tot ca. 30 m lengte bedienen.

Zelfsluitend voerhek verzwaard model Limo

De Limoline is de verzwaarde en verhoogde uitvoering van het Baseline zelfsluitend voerhek. Door het royale kopgat van 40 centimeter en een hoogte van 104 centimeter is dit hek passend voor de moderne grote koe.
Ook dit voerhek is uitgevoerd met het Spinder 'binnensluiting' systeem waarbij de bedieningsdelen geïntegreerd zijn in het bovenprofiel. De drukknop voor het loslaten van een vastgezette koe steekt aan de bovenzijde door het profiel. Hiermee zijn de dieren met een eenvoudige handbeweging te ontgrendelen.

Belangrijke kenmerken:

- Beschikbaar in vreetplaatsbreedtes van 65, 70 en 75 cm. (60 cm beschikbaar voor hele nauwe situaties);
- Groot kopgat 40 centimeter;
- Hoogte 104 centimeter;
- Grote vangzekerheid door het licht werkende vangsysteem;
- Opgesloten dieren kunnen zichzelf niet bevrijden;
- Door toepassing van hoogwaardige kunststoffen ontstaat een nagenoeg geruisloos voerhek;
- Halsbanden kunnen niet vasthaken doordat met een valpijpje de vangspijl afgesloten wordt;
- Met een centrale bedieningshandel is tot 30 meter voerhek met 1 handeling te bedienen;
- Met de centrale bedieningshandel kan het gehele voerhek ingesteld worden op vastzetten;
- In gesloten toestand is het mogelijk individuele dieren los te maken met een simpele druk op de knop;
- Met de centrale bedieningshandel kunnen alle dieren met 1 handeling losgelaten worden;
- Met de optionele Indivast vergrendeling kunnen dieren individueel vastgehouden worden in het voerhek;
- Oormerkvriendelijk;
- Door het monteren van een draaiset kan van elk voerhekelement een draaihek gemaakt worden. Het vergrendelingsmechanisme van een draaihek wordt apart bediend.

Limoline zelfsluitend voerhek

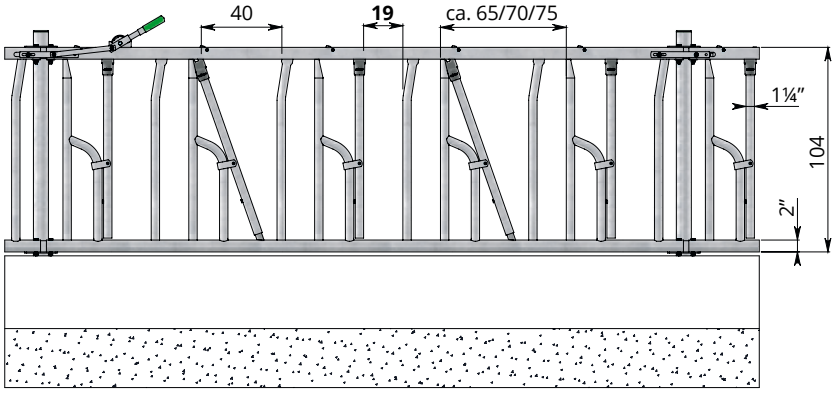

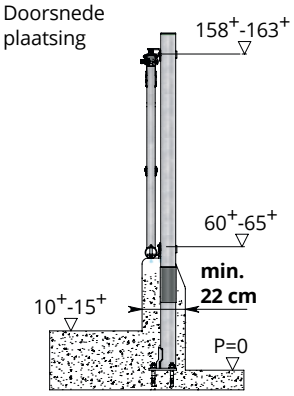

Zwaar uitgevoerd zelfsluitend voerhek waarbij het vergrendelmechanisme geheel in het bovenprofiel opgesloten is.

	Lengte (h.o.h.)		Vreetplaatsbreedte
24.66.720 °	**495 cm***	**(7 vreetplaatsen)**	**ca. 70 cm**
24.66.620 °	**435 cm***	**(6 vreetplaatsen)**	**ca. 70 cm**
24.66.520	**355 cm**	**(5 vreetplaatsen)**	**ca. 70 cm**
24.66.500	325 cm	(5 vreetplaatsen)	ca. 65 cm
24.66.440	300 cm	(4 vreetplaatsen)	ca. 75 cm
24.66.420	**283 cm**	**(4 vreetplaatsen)**	**ca. 70 cm**
24.66.400	262 cm	(4 vreetplaatsen)	ca. 65 cm
24.66.340	225 cm	(3 vreetplaatsen)	ca. 75 cm
24.66.320	**214 cm**	**(3 vreetplaatsen)**	**ca. 70 cm**
24.66.300	199 cm	(3 vreetplaatsen)	ca. 65 cm
24.66.240	150 cm	(2 vreetplaatsen)	ca. 75 cm
24.66.200	136 cm	(2 vreetplaatsen)	ca. 65 cm

* Per element een extra standpijp plaatsen. Inbouwtekening op aanvraag. Indien het voerhek hellend naar voren (ca. 15cm) wordt gemonteerd, volstaat het monteren van een middenbevestiging aan de onderbuis (24.72.080) i.p.v. de extra standpijp.

° Voerhekken 24.66.720 en 24.66.620 zijn géén voorraadartikelen; worden op bestelling geproduceerd. Levertijd ca. 6-8 weken.

	Toebehoren
10.25.200	Standpijp 2½" x 200 cm
10.26.170	Opbouw standpijp 2½" x 170 cm
11.02.250	Kunststof beschermhuls 2½"
11.06.250	Afdekkap 2½"
02.91.100	Stel voerhekbevestigingen 2½"
22.92.680	Bedieningshendel
24.72.080	Middenbevestiging aan 2" onderbuis
02.90.585	Draaiset voor draaihek
02.90.960	Steunwiel (voor draaihek langer dan 2 m)

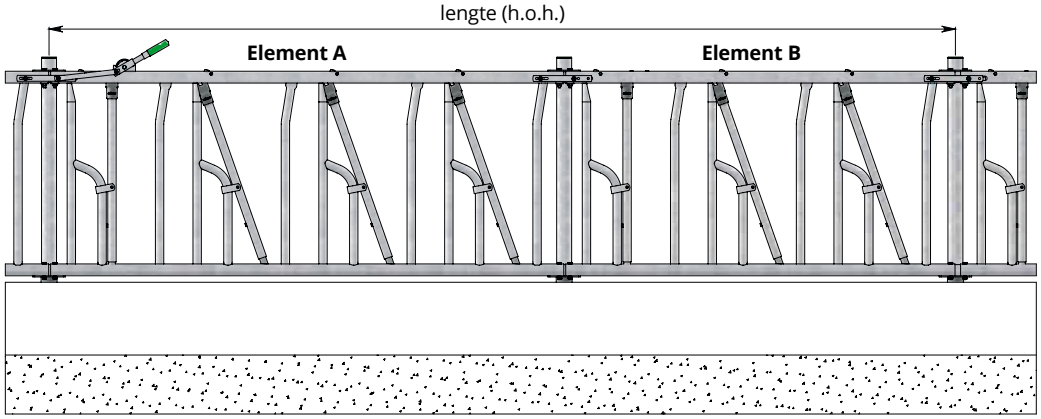

Door het combineren van bepaalde voerhekelementen en voerhekbevestigingen kunnen praktisch alle spantmaten, groter dan 3,55 m, op effectieve wijze ingevuld worden met standaard lengtes. In onderstaande tabel wordt dit weergegeven voor een aantal voorkomende spantmaten. Bovendien zijn praktisch alle tussenmaten, kleiner dan 3,55 m, met combinaties van standaard lengtes en bepaalde voerhekbevestigingen in te vullen.

Lengte (h.o.h.)	Element A	Element B	Voerhekbevestigers
600 cm (9 vreetplaatsen)	(325 cm) 24.66.500	(262 cm) 24.66.400	02.91.200 (5 - 10 cm) *
500 cm (7 vreetplaatsen)	(495 cm) 24.66.720	-	02.91.100 (0 - 5 cm)
500 cm (7 vreetplaatsen)	(283 cm) 24.66.420	(214 cm) 24.66.320	02.91.100 (0 - 5 cm)
475 cm (7 vreetplaatsen)	(262 cm) 24.66.400	(199 cm) 24.66.300	02.91.200 (5 - 10 cm) *
450 cm (6 vreetplaatsen)	(435 cm) 24.66.620	-	02.91.300 (10-20 cm) *
450 cm (6 vreetplaatsen)	(225 cm) 24.66.340	(225 cm) 24.66.340	02.91.100 (0 - 5 cm)
440 cm (6 vreetplaatsen)	(435 cm) 24.66.620	-	02.91.100 (0 - 5 cm)

* Let op! Bij voerhekbevestigingen 5-10 cm en 10-20 cm dient u langere verbindingsstrippen te bestellen.

Baseline zelfsluitende voerhekken

- Zelfsluitend voerhek

Baseline zelfsluitende voerhekken

Eenvoudig doch sterk, dat zijn de Baseline zelfsluitende voerhekken. Uitgevoerd met het voor Spinder kenmerkende gesloten bovenprofiel met binnensluiting. Alleen de drukknop voor het loslaten van een vastgezette koe steekt aan de bovenzijde uit het profiel. Geen haakdelen voor de koe!

Leverbaar voor grootvee en ook voor vaarzen, jongvee en kalveren. Diverse vreetplaatsbreedtes en passende hoogtes. De dieren kunnen hiermee van jongs af aan wennen aan het voerhek. Uitgevoerd met de Spinder kunststof spijldop; lekker stil, en met een valpijp in de vangspijl om vasthaken van halsbanden te voorkomen.

Belangrijke kenmerken:

- Met een centrale bedieningshendel is tot 30 meter voerhek met 1 handeling te bedienen;
- Met de centrale bedieningshendel kan het gehele voerhek ingesteld worden op vastzetten;
- Grote vangzekerheid door het licht werkende sluitmechanisme;
- De dieren kunnen zichzelf niet los maken omdat het sluitmechanisme geheel in het boven profiel is weggewerkt;
- In gesloten toestand is het mogelijk individuele dieren los te maken met een simpele druk op de knop;
- Met de centrale bedieningshendel kunnen alle dieren met 1 handeling losgelaten worden;
- Met de optionele Indivast vergrendeling kunnen dieren individueel vastgehouden worden in het voerhek;
- Oormerkvriendelijk.

- Drukknopbediening. Mogelijkheid de dieren individueel los te maken met een simpele handbeweging

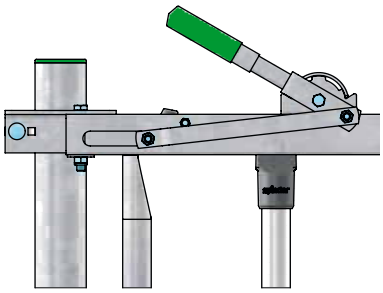

- Bedieningshendel. Hiermee kunt u een zelfsluitend voerhek tot ca. 30 m lengte bedienen

Veesoort	**Grootvee**	**Vaarzen**		**Jongvee**	**Kalveren**
Leeftijd	vanaf 18 maanden	van ca. 9 tot 18 maanden		van ca. 3 tot 9 maanden	tot ca. 3 maanden
Type	24.61	24.62	24.63	24.64	24.65
Vreetplaatsbreedte in centimeters	65 of 70 of 75	55	55	45	35
Halswijdte in centimeters	20	18			
Verstelbare halswijdte, vanaf .. centimeter			15	10	8

Baseline zelfsluitend voerhek grootvee

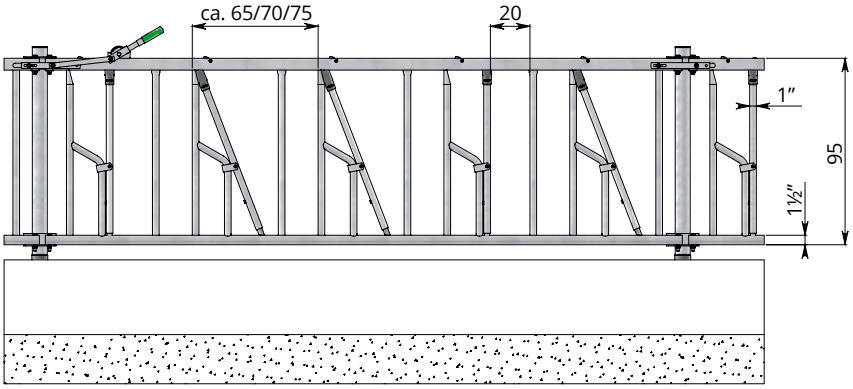

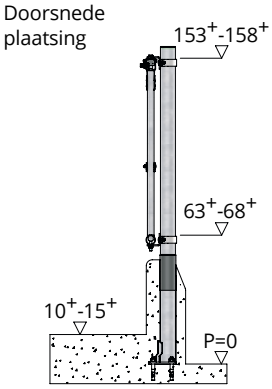

	Lengte (h.o.h.)		Vreetplaatsbreedte
24.61.500	**325 cm**	**(5 vreetplaatsen)**	**ca. 65 cm**
24.61.440	300 cm	(4 vreetplaatsen)	ca. 75 cm
24.61.420	282 cm	(4 vreetplaatsen)	ca. 70 cm
24.61.400	**262 cm**	**(4 vreetplaatsen)**	**ca. 65 cm**
24.61.360	248 cm	(4 vreetplaatsen)	ca. 65 cm
24.61.340	225 cm	(3 vreetplaatsen)	ca. 75 cm
24.61.320	214 cm	(3 vreetplaatsen)	ca. 70 cm
24.61.300	**198 cm**	**(3 vreetplaatsen)**	**ca. 65 cm**
24.61.260	184 cm	(3 vreetplaatsen)	ca. 65 cm
24.61.240	150 cm	(2 vreetplaatsen)	ca. 75 cm
24.61.200	**134 cm**	**(2 vreetplaatsen)**	**ca. 65 cm**

	Toebehoren
10.25.180	Standpijp 2½" x 180 cm
10.26.160	Opbouw standpijp 2½" x 160 cm
11.02.250	Kunststof beschermhuls 2½"
11.06.250	Afdekkap 2½"
02.91.100	Stel voerhekbevestigingen 2½"
22.92.680	Bedieningshendel
02.90.285	Draaiset voor draaihek
02.90.950	Steunwiel (voor draaihek langer dan 2 m)

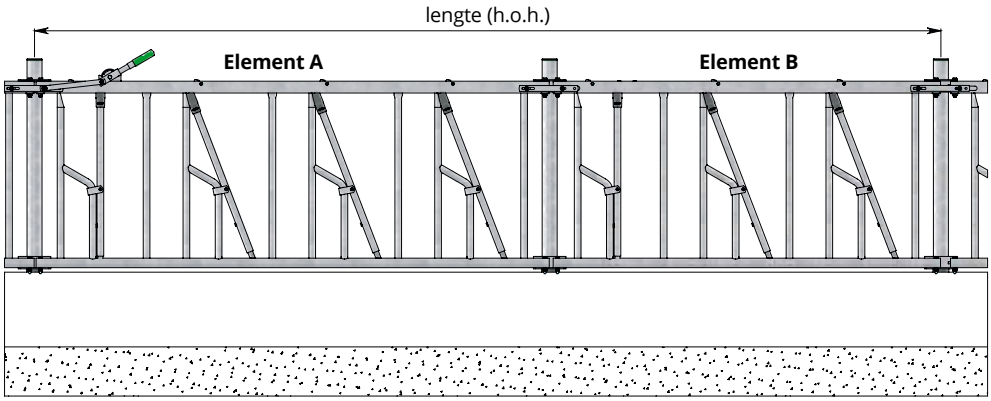

Door het combineren van bepaalde voerhekelementen en voerhekbevestigingen kunnen praktisch alle spantmaten, groter dan 3,25 m, op effectieve wijze ingevuld worden met standaard lengtes. In onderstaande tabel wordt dit weergegeven voor een aantal voorkomende spantmaten. Bovendien zijn praktisch alle tussenmaten, kleiner dan 3,25 m, met combinaties van standaard lengtes en bepaalde voerhekbevestigingen in te vullen.

Lengte (h.o.h.)	Element A		Element B		Voerhekbevestigers
600 cm (9 vreetplaatsen)	(325 cm)	24.61.500	(262 cm)	24.61.400	02.91.200 (5-10 cm) *
500 cm (8 vreetplaatsen)	(248 cm)	24.61.360	(248 cm)	24.61.360	02.91.100 (0 - 5 cm)
500 cm (7 vreetplaatsen)	(282 cm)	24.61.420	(214 cm)	24.61.320	02.91.100 (0 - 5 cm)
475 cm (7 vreetplaatsen)	(262 cm)	24.61.400	(198 cm)	24.61.300	02.91.200 (5-10 cm) *
450 cm (7 vreetplaatsen)	(248 cm)	24.61.360	(198 cm)	24.61.300	02.91.100 (0 - 5 cm)
450 cm (6 vreetplaatsen)	(225 cm)	24.61.340	(225 cm)	24.61.340	02.91.100 (0 - 5 cm)
440 cm (7 vreetplaatsen)	(248 cm)	24.61.360	(184 cm)	24.61.260	02.91.100 (0 - 5 cm)

* Let op! Bij voerhekbevestigingen 5-10 cm en 10-20 cm dient u langere verbindingsstrippen te bestellen.

Baseline zelfsluitend voerhek vaarzen

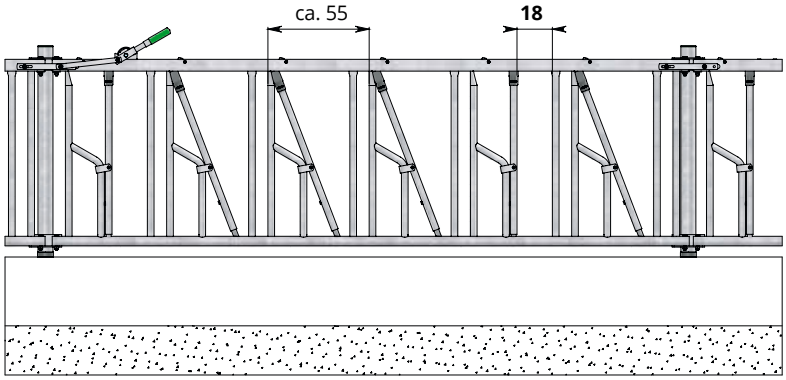

model 24.62

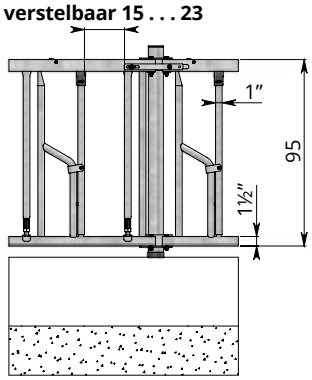

model 24.63

Doorsnede plaatsing

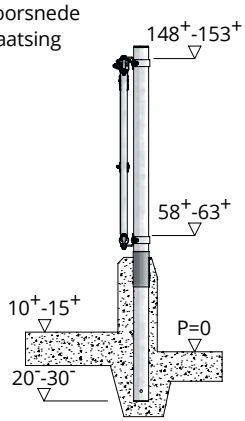

Vreetplaatsbreedte per dier 55 cm. Leeftijd vanaf ca. 9 tot 18 maanden, afhankelijk van het type vee.
Voor vaarzen vanaf 18 maanden adviseren wij het zelfsluitend voerhek voor grootvee.

		Lengte (h.o.h.)	
24.62.500	**24.63.500**	325 cm	(6 vreetplaatsen)
24.62.400	**24.63.400**	274 cm	(5 vreetplaatsen)
24.62.300	**24.63.300**	219 cm	(4 vreetplaatsen)
24.62.200	**24.63.200**	171 cm	(3 vreetplaatsen)
24.62.100	**24.63.100**	119 cm	(2 vreetplaatsen)

Lengte (h.o.h.)			**Voerhekbevestigers**
450 cm	(8 vreetplaatsen)	24.62.300 + 24.62.300	02.91.200 (5-10 cm) *
440 cm	(8 vreetplaatsen)	24.62.300 + 24.62.300	02.91.100 (0 - 5 cm)

	Toebehoren
10.25.180	Standpijp 2½" x 180 cm
10.26.160	Opbouw standpijp 2½" x 160 cm
11.02.250	Kunststof beschermhuls 2½"
11.06.250	Afdekkap 2½"
02.91.100	Stel voerhekbevestigingen 2½"
22.92.680	Bedieningshendel
02.90.285	Draaiset voor draaihek
02.90.950	Steunwiel (voor draaihek langer dan 2 m)

* Let op! Bij voerhekbevestigingen 5-10 cm en 10-20 cm dient u langere verbindingsstrippen te bestellen.

spinder DAIRY HOUSING CONCEPTS

Baseline zelfsluitend voerhek jongvee

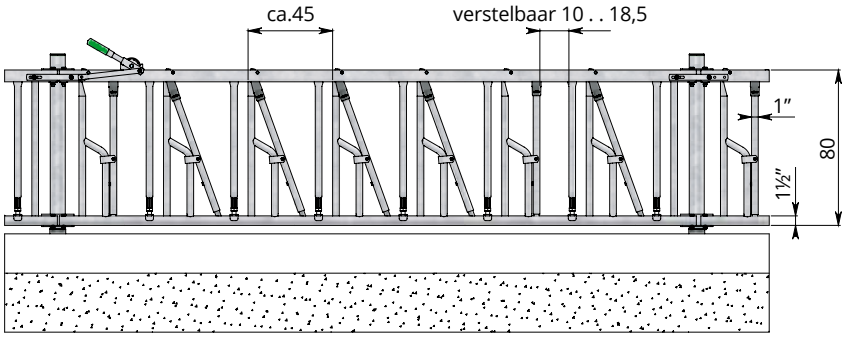

Leeftijd	Maat A	Maat B
tot 6 mnd	43+-48+	118+-123+
6 - 9 mnd	48+-53+	123+-128+

Doorsnede plaatsing

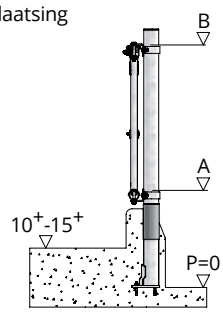

Vreetplaatsbreedte per dier 45 cm. Leeftijd vanaf 3 tot 9 maanden, afhankelijk van het type vee. Halswijdte verstelbaar van 10 tot 18,5 cm.

	Lengte (h.o.h.)	
24.64.500	325 cm	(7 vreetplaatsen)
24.64.400	282 cm	(6 vreetplaatsen)
24.64.360	239 cm	(5 vreetplaatsen)
24.64.300	196 cm	(4 vreetplaatsen)
24.64.260	153 cm	(3 vreetplaatsen)
24.64.200	110 cm	(2 vreetplaatsen)

450 cm	(9 vreetplaatsen)	24.64.360 + 24.64.300	02.91.200 (5-10 cm) *
440 cm	(9 vreetplaatsen)	24.64.360 + 24.64.300	02.91.100 (0 - 5 cm)

	Toebehoren
10.25.160	Standpijp 2½" x 160 cm
10.26.130	Opbouw standpijp 2½" x 130 cm
11.02.250	Kunststof beschermhuls 2½"
11.06.250	Afdekkap 2½"
02.91.100	Stel voerhekbevestigingen 2½"
22.92.680	Bedieningshendel
02.90.285	Draaiset voor draaihek
02.90.950	Steunwiel (voor draaihek langer dan 2 m)

* Let op! Bij voerhekbevestigingen 5-10 cm en 10-20 cm dient u langere verbindingsstrippen te bestellen.

Baseline zelfsluitend voerhek kalveren

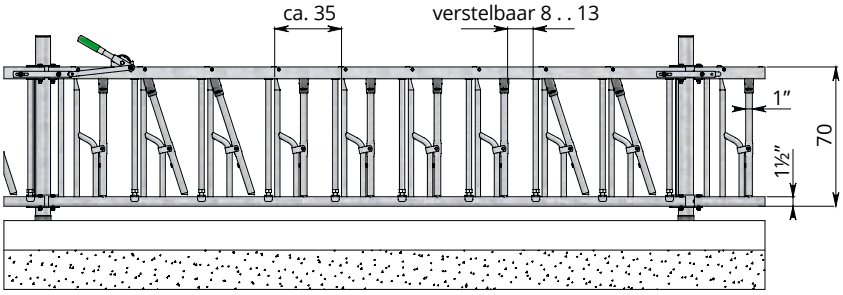

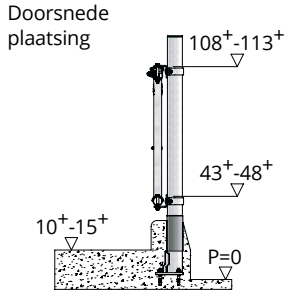

Vreetplaatsbreedte per dier 35 cm. Leeftijd tot ca. 3 maanden, afhankelijk van het type vee. Halswijdte verstelbaar van 8 tot 13 cm.

	Lengte (h.o.h.)	
24.65.500	325 cm	(9 vreetplaatsen)
24.65.400	289 cm	(8 vreetplaatsen)
24.65.360	256 cm	(7 vreetplaatsen)
24.65.300	222 cm	(6 vreetplaatsen)
24.65.200	188 cm	(5 vreetplaatsen)
24.65.100	120 cm	(3 vreetplaatsen)

	Toebehoren
10.25.160	Standpijp 2½" x 160 cm
10.26.120	Opbouw standpijp 2½" x 120 cm
11.02.250	Kunststof beschermhuls 2½"
11.06.250	Afdekkap 2½"
02.91.100	Stel voerhekbevestigingen 2½"
22.92.680	Bedieningshendel
02.90.285	Draaiset voor draaihek
02.90.950	Steunwiel (voor draaihek langer dan 2 m)

- Openline veiligheidsvoerhek Rubos.

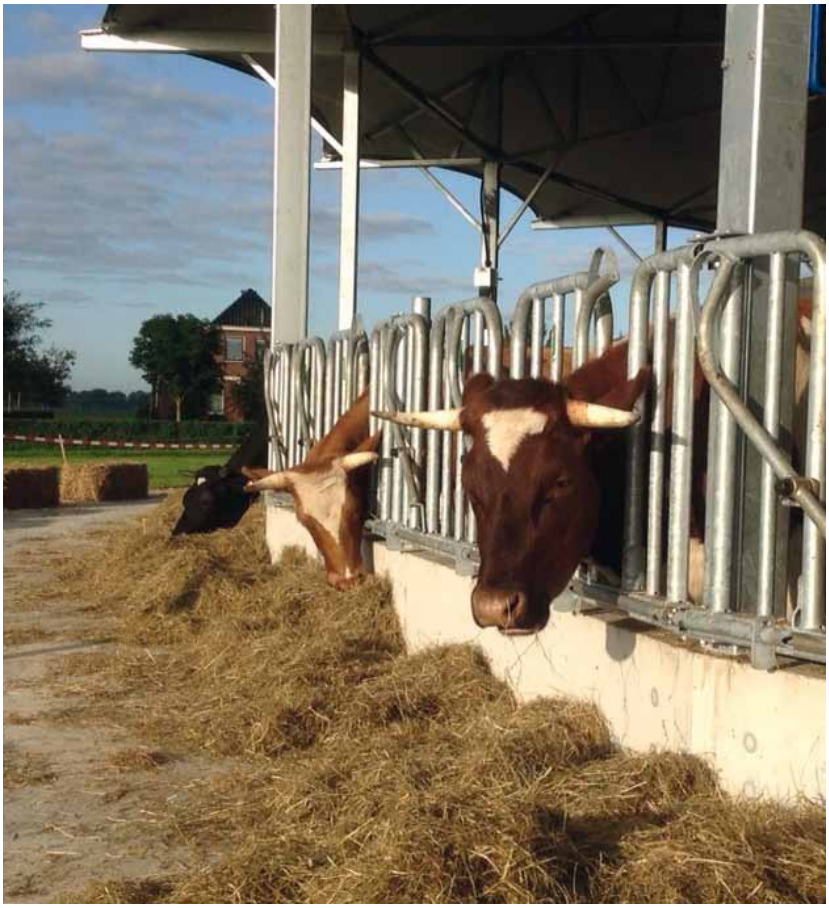

- Openline Zweeds voerhek

Openline zelfsluitende voerhekken

Zoals het woord Openline aangeeft zijn dit voerhekken die aan de bovenzijde open zijn; de kop wordt hier van bovenaf ingestoken. Dit zijn de al jaren bekende Zweedse voerhekken. Ideaal voor dieren met hoorns.

Alle Openline voerhekken zijn zelfsluitend met centrale bediening en hebben een vergrote kantelspijl om haken van een halsband te voorkomen.

Op basis van de vraag naar een robuustere en grotere uitvoering heeft Spinder dit type hek doorontwikkeld tot de zware Rubos uitvoering; met ingebouwde veiligheidsfunctie en geluiddemper. De vreetplaatsbreedte is 70 centimeter, toegesneden op de grote koe.

De bedieningsfuncties van het voerhek:

- Geopende positie; de dieren kunnen vrij de kop in en uit het voerhek halen;
- Centraal het voerhek instellen op zelfsluitend, zodat de dieren zichzelf vastzetten als ze gaan vreten;
- Centraal alle posities weer vrijgeven;
- Individueel loslaten van een dier door het omhoogschuiven van een valpijpje in de kantelspijl;
- Alleen bij de Rubos: individueel bevrijden van een dier uit de veiligheidsopening (beneden opening) door het omhoogschuiven van een valpijpje in de kantelspijl.

Openline veiligheidsvoerhek Rubos

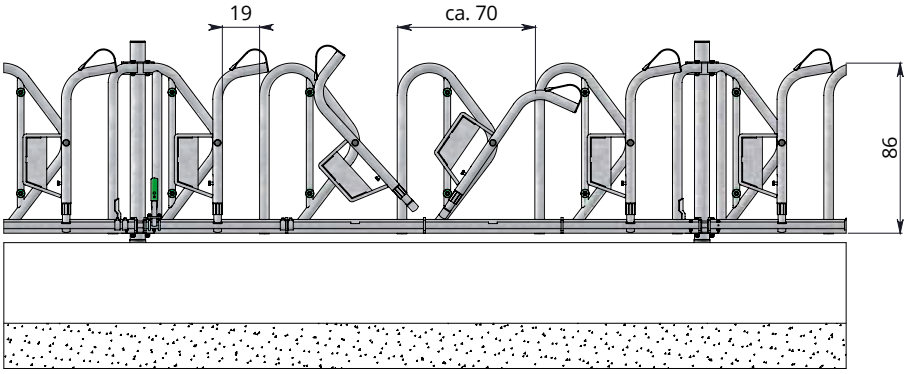

Doorsnede plaatsing

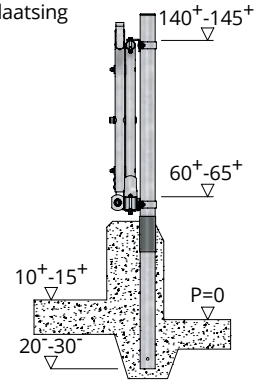

	Lengte (h.o.h.)		Vreetplaatsbreedte
02.30.500	355 cm*	(5 vreetplaatsen)	ca. 70 cm
02.30.400	285 cm	(4 vreetplaatsen)	ca. 70 cm
02.30.300	215 cm°	(3 vreetplaatsen)	ca. 70 cm
02.30.200	145 cm°	(2 vreetplaatsen)	ca. 70 cm

* Per element een extra standpijp plaatsen. Inbouwtekening op aanvraag.
° Kan als draaihek toegepast worden.

	Toebehoren
10.25.180	Standpijp 2½" x 180 cm
10.26.160	Opbouw standpijp 2½"x 160 cm
11.02.250	Kunststof beschermhuls 2½"
11.06.250	Afdekkap 2½"
02.91.100	Stel voerhekbevestigingen 2½"
02.92.100	Bedieningshendel
02.90.305	Draaiset voor draaihek

Openline Zweeds voerhek grootvee

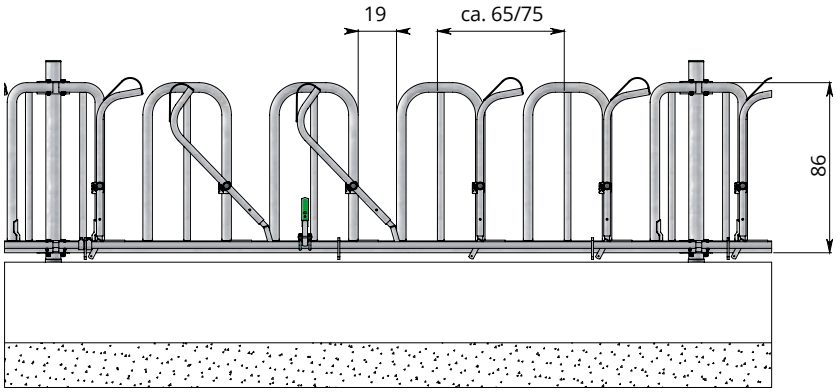

Leeftijd vanaf ca. 22 maanden. Halswijdte 19 cm.

Doorsnede plaatsing

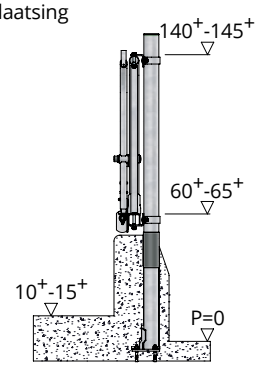

- **Zweedse voerhekken voor vaarzen, jongvee en kalveren zijn op aanvraag leverbaar**

	Lengte (h.o.h.)		Vreetplaatsbreedte
02.32.500	325 cm	(5 vreetplaatsen)	ca. 65 cm
02.32.400	261 cm	(4 vreetplaatsen)	ca. 65 cm
02.32.360	250 cm	(4 vreetplaatsen)	ca. 65 cm
02.32.300	196 cm	(3 vreetplaatsen)	ca. 65 cm
02.32.260	180 cm	(3 vreetplaatsen)	ca. 65 cm

	Lengte (h.o.h.)		Vreetplaatsbreedte
02.33.400	300 cm	(4 vreetplaatsen)	ca. 75 cm
02.33.320	250 cm	(3 vreetplaatsen)	ca. 75 cm
02.33.300	225 cm	(3 vreetplaatsen)	ca. 75 cm
02.33.200	150 cm	(2 vreetplaatsen)	ca. 75 cm

	Toebehoren
10.25.180	Standpijp 2½" x 180 cm
10.26.160	Opbouw standpijp 2½"x 160 cm
11.02.250	Kunststof beschermhuls 2½"
11.06.250	Afdekkap 2½"
02.91.100	Stel voerhekbevestigingen 2½"
02.92.100	Bedieningshendel
02.90.380	Draaiset voor zelfsluitend draaihek
02.90.950	Steunwiel (voor draaihek langer dan 2 m)

Palisadeline voerhek

Palisade voerhek

Spinder Dairy Housing Concepts heeft haar programma uitgebreid met een nieuw voerhek. Dit voerhek komt in de plaats van het bekende diagonale voerhek en is verkrijgbaar voor alle leeftijdsgroepen van kalveren tot grootvee.
De vorm van het Spinder palisade voerhek heeft een aantal belangrijke pluspunten ten opzichte van bijvoorbeeld het diagonale voerhek of een eenvoudig buizenvoerhek. Zo leren kalveren al op jonge leeftijd hoe om te gaan met een (zelfsluitend) voerhek; kop optillen, door het voerhek steken en pas daarna vreten. Tijdens het vreten is er meer ruimte voor de dieren, voor elke leeftijdscategorie is er de juiste vreetplaatsbreedte. Hierdoor is er minder verdringing en dus meer rust tijdens het vreten.

Belangrijke kenmerken:

- Royaal kopgat, ook voor gehoornd vee;
- Voor kalveren van 2 weken tot grootvee;
- Minder verdringing, meer rust tijdens het vreten;
- Halsbandvriendelijk;
- Geen tot weinig (ruw)voer insleep op roosters of in het strohok;
- Prijsgunstig voerhek;
- Geen drukplekken in nek t.o.v. buizen voerhek.

Afmetingen

Het palisade voerhek is verkrijgbaar voor alle leeftijdsgroepen, van kalveren tot grootvee.
De standaard lengte van een voerhekelement is 325 cm. Er zijn verschillende passtukken leverbaar, de lengte is afhankelijk van het aantal vreetplaatsen en de vreetplaatsbreedte.

Montage

De montage van het palisade voerhek aan de 2½" standpijpen gebeurt met universele Spinder bevestigingsdelen. Hierbij is het mogelijk de lengte van een voerhekelement tot 5 cm te vergroten. Indien dit niet toereikend is, zijn er langere bevestigingsdelen van Spinder beschikbaar. Door het monteren van een zogenaamde draaiset kunt u van een voerhekelement een draaihek maken.

Palisadeline voerhek grootvee en vaarzen

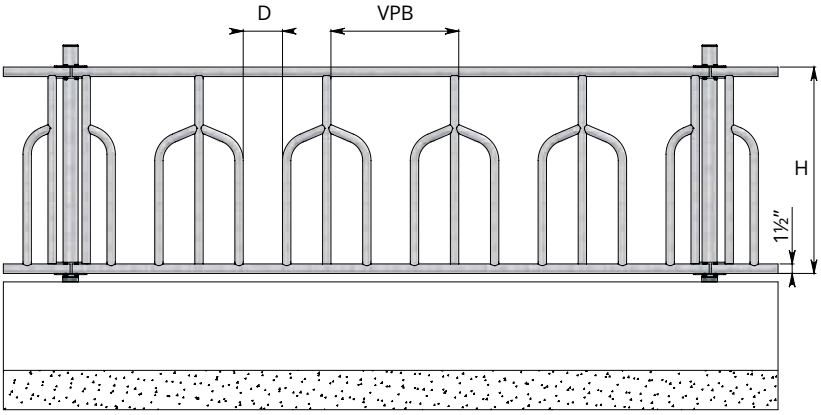

Doorsnede plaatsing

Grootvee vanaf 18 mnd

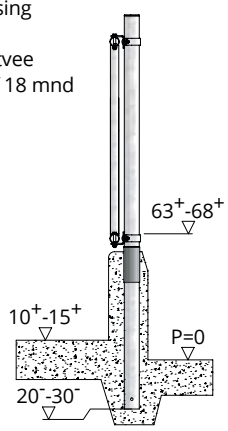

Doorsnede plaatsing

Vaarzen 10-18 mnd

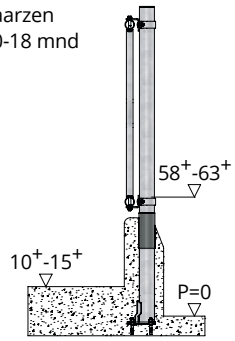

Palisade voerhek voor grootvee en vaarzen.

	Grootvee, D=20 cm, H=105 cm, VPB=65 cm, Lengte (h.o.h.)	
22.21.500	325 cm	(5 vreetplaatsen)
22.21.400	262 cm	(4 vreetplaatsen)
22.21.300	198 cm	(3 vreetplaatsen)
22.21.200	134 cm	(2 vreetplaatsen)
	Vaarzen, D=20 cm, H=95 cm, VPB=55 cm, Lengte (h.o.h.)	
22.22.500	325 cm	(6 vreetplaatsen)
22.22.400	274 cm	(5 vreetplaatsen)
22.22.300	219 cm	(4 vreetplaatsen)
22.22.200	171 cm	(3 vreetplaatsen)

	Toebehoren	
10.25.200	Standpijp 2½" x 200 cm	(22.21)
10.25.180	Standpijp 2½" x 180 cm	(22.22)
10.26.180	Opbouw standpijp 2½" x 180 cm	(22.21)
10.26.160	Opbouw standpijp 2½" x 160 cm	(22.22)
11.02.250	Kunststof beschermhuls 2½"	
11.06.250	Afdekkap 2½"	
02.91.100	Stel voerhekbevestigingen 2½"	
02.90.190	Draaiset voor draaihek	
02.90.960	Steunwiel (voor draaihek langer dan 2 m)	

Palisadeline voerhek jongvee en kalveren

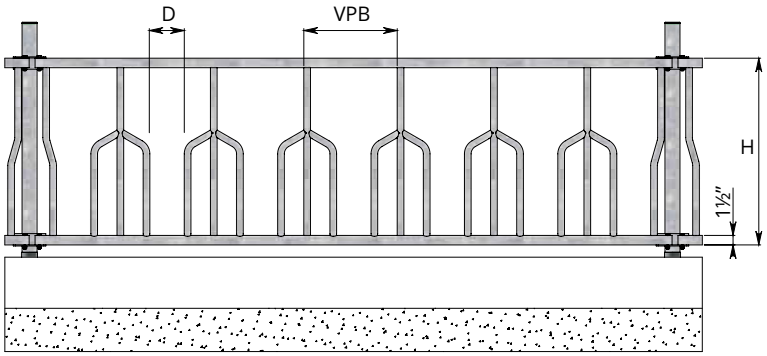

Doorsnede plaatsing

Jongvee 6-10 mnd

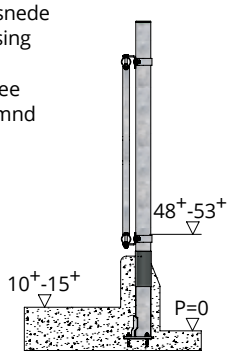

Doorsnede plaatsing

Kalveren 0-6 mnd

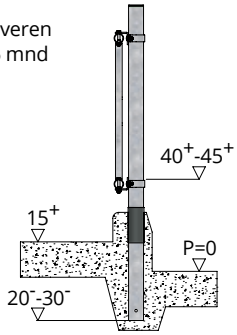

Palisade voerhek voor jongvee en kalveren.

	Jongvee, D=17,5 cm, H=95 cm, VPB=47,5 cm, Lengte (h.o.h.)	
22.24.500	325 cm	(7 vreetplaatsen)
22.24.400	282 cm	(6 vreetplaatsen)
22.24.360	239 cm	(5 vreetplaatsen)
22.24.300	196 cm	(4 vreetplaatsen)
	Kalveren, D=14 cm, H=79 cm, VPB=36 cm, Lengte (h.o.h.)	
22.25.500	325 cm	(9 vreetplaatsen)
22.25.400	289 cm	(8 vreetplaatsen)
22.25.360	253 cm	(7 vreetplaatsen)
22.25.300	216 cm	(6 vreetplaatsen)
22.25.200	180 cm	(5 vreetplaatsen)

	Toebehoren	
10.25.180	Standpijp 2½" x 180 cm	(22.24)
10.25.160	Standpijp 2½" x 160 cm	(22.25)
10.26.160	Opbouw standpijp 2½" x 160 cm	(22.24)
10.26.130	Opbouw standpijp 2½" x 130 cm	(22.25)
11.02.250	Kunststof beschermhuls 2½"	
11.06.250	Afdekkap 2½"	
02.91.100	Stel voerhekbevestigingen 2½"	
02.90.190	Draaiset voor draaihek	
02.90.950	Steunwiel (voor draaihek langer dan 2 m)	
03.90.400	Sluitstang 100 cm	

Kleine kalveren zijn nieuwsgierig en hebben een kleine kop. Als de standpijp niet helemaal op de juiste plek staat kan een ruimte ontstaan waar een kalfje haar kop in kan steken. Dit is in zo'n geval te voorkomen door het hek te bevestigen met een sluitstang. Deze sluitstang verkleint de vrije ruimte.

diagonaal voerhek

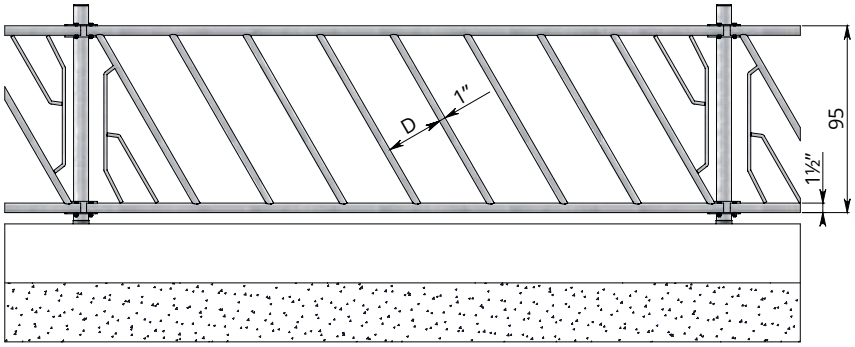

Leeftijd	Maat A	Maat B
Grootvee	60^{+}-65^{+}	150^{+}-155^{+}
Jongvee (10-15 mnd)	50+-55+	140+-145+
Jongvee (3-10 mnd)	45+-50+	135+-140+

Doorsnede plaatsing

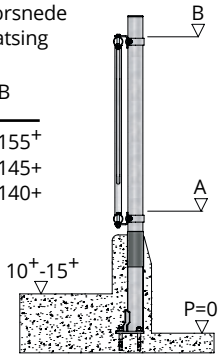

Diagonaal voerhek voor grootvee en jongvee.

	Grootvee, D=29 cm, Lengte (h.o.h.)	
22.11.500	325 cm	(7 vreetopeningen)
22.11.400	295 cm	(6 vreetopeningen)
22.11.300	212 cm	(4 vreetopeningen)
22.11.200	145 cm	(2 vreetopeningen)
	Jongvee 3-15 mnd, D=24 cm, Lengte (h.o.h.)	
22.13.500	325 cm	(8 vreetopeningen)
22.13.400	290 cm	(7 vreetopeningen)
22.13.300	220 cm	(5 vreetopeningen)
22.13.200	160 cm	(3 vreetopeningen)

	Toebehoren
10.25.180	Standpijp 2½" x 180 cm
10.26.160	Opbouw standpijp 2½" x 160 cm
11.02.250	Kunststof beschermhuls 2½"
11.06.250	Afdekkap 2½"
02.91.100	Stel voerhekbevestigingen 2½"
02.90.180	Draaiset voor draaihek
02.90.950	Steunwiel (voor draaihek langer dan 2,5 m)

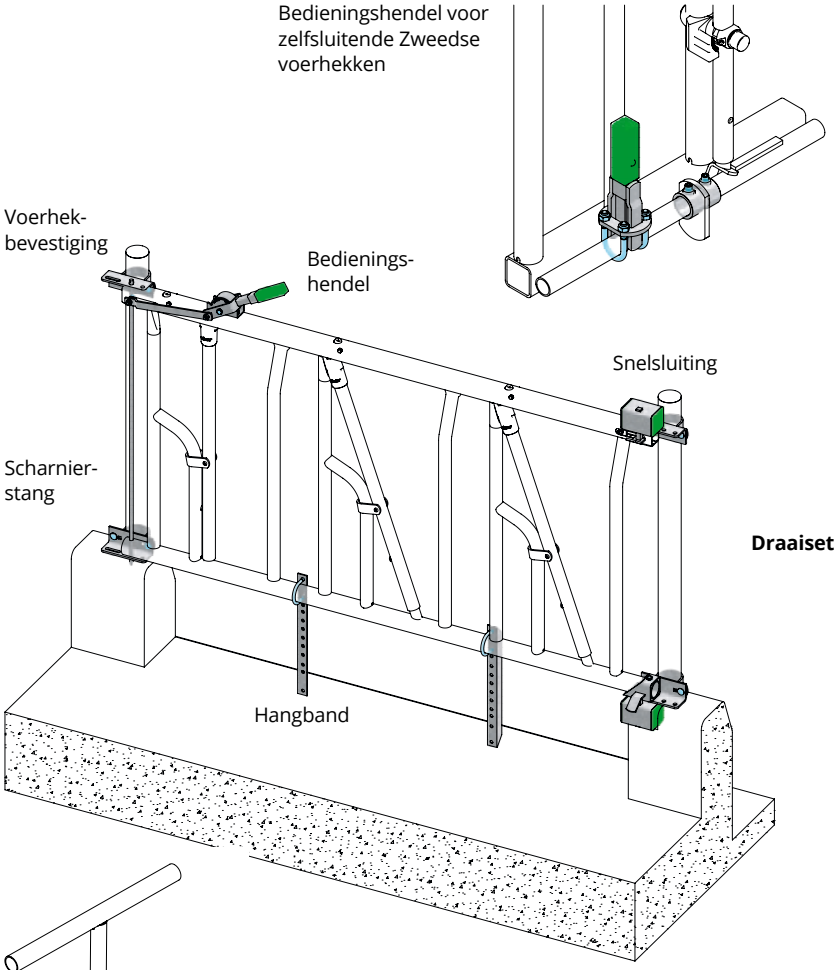

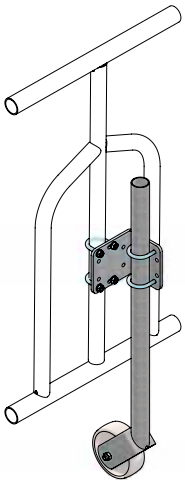

	Bedieningshendel
	Voor het centraal vergrendelen van een zelfsluitend voerhek.
	Type zelfsluitend voerhek
02.92.100	Zweeds
22.92.680	Binnensluiting (24.61 t/m 24.66) Met één bedieningshendel is ca. 30 m voerhek te bedienen.
22.92.500	Veiligheidsvoerhek (24.70 , 24.72 en 24.73) Met één bedieningshendel is ca. 20 m voerhek te bedienen.
	Draaiset
	Een draaiset wordt toegepast indien een voerhek draaibaar moet worden uitgevoerd. Ook van een vast hek is met een draaiset altijd een draaihek te maken. Een draaiset bestaat uit een stel voerhekbevestigingen 0-5/2½", een scharnierstang, 2 hangbanden en een stel snelsluitingen. Bij de zelfsluitende en veiligheidsvoerhekken wordt tevens een bedieningshendel meegeleverd.
	Type voerhek
02.90.180	Diagonaal en Palisade KA, JV, VA
02.90.190	Palisade GV
02.90.285	Zelfsluitend met binnensluiting
02.90.585	Zelfsluitend voerhek Limo
02.90.380	Zweeds zelfsluitend
02.90.880	Veiligheidsvoerhek
	Draaiset, losse onderdelen
02.91.100	Stel voerhekbevestigingen 0-5/2½"
02.90.010	Scharnierstang 100 cm
02.90.015	Scharnierstang 125 cm
02.90.020	Hangband aan 1½"
02.90.030	Hangband aan ⧄60
02.90.035	Hangband aan 2"
02.90.050	Stel snelsluitingen
	Steunwiel
	Moet toegepast worden bij draaibare voerhekken langer dan 2 m, inclusief bevestigingsplaat en draadbeugels.
	Type voerhek
02.90.950	Diagonaal
02.90.960	Palisade (22.21 en 22.22)
02.90.950	Palisade (22.24 en 22.25)
02.90.950	Zelfsluitend met binnensluiting (24.61 t/m 24.65)
02.90.960	Zelfsluitend met binnensluiting (24.66)
02.90.975	Veiligheidsvoerhek
02.90.950	Zweeds voerhek

Indivast voor zelfsluitendvoerhek

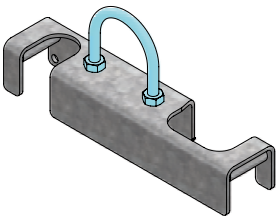

Opklapbare kopboom

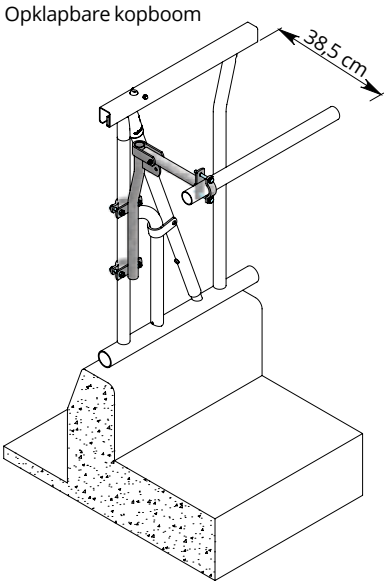

Doorstapbeugels

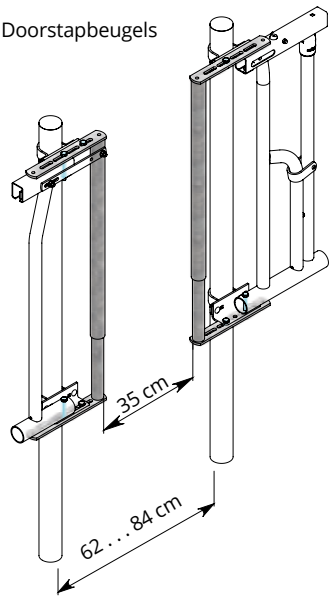

	Individuele vergrendeling 'Indivast'
	Met de Indivast kun je koeien individueel in het voerhek vastzetten. Dat maakt insemineren of andere behandelingen eenvoudiger. De indivast is voorzien van twee uitsparingen in het metaal welke om de vangspijl en het frame vastgeklemd worden. Vergrendelen gaat eenvoudig door de indivast haaks ten op zichte van de onderbuis in het voerhek te brengen en vervolgens een kwart slag te draaien. Waarna je hem met een beetje kracht onderin het voerhek drukt. Hij rust dan horizontaal op de onderste buis.
22.92.650	Indivast, voor zelfsluitendvoerhek 24.61 / 24.62 24.63 / 22.61 en 22.62
22.92.660	Indivast, voor zelfsluitend voerhek 24.66
22.92.750	Indivast, voor veiligheidsvoerhek 22.72 / 22.70 en 23.71
	Opklapbare kopboomsteun
	Voorkomt het omhoog gooien van voer. De kopboom is opklapbaar, dus geen ruimteprobleem op de voergang. Te monteren aan zelfsluitende voerhekken met binnensluiting en veiligheidsvoerhekken. Minimaal 2 kopboomsteunen monteren per buis van max. 6 m lang.
02.94.100	Kopboomsteun incl. klemmen
10.15.600	Buis 1½", lengte 6 m
	Doorstapbeugel
	Voor het creëren van een handige doorstap in een rij voerhekken. Geschikt voor alle typen voerhekken voor jongvee, vaarzen en grootvee. **De tekening laat 2 instelbare doorstapbeugels zien**.
02.93.100	Instelbare doorstapbeugel

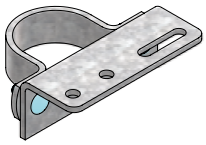

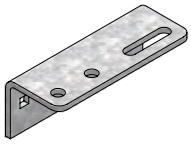

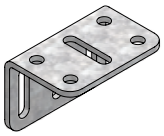

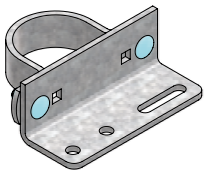

Stel voerhekbevestigingen voor bevestiging aan standpijp

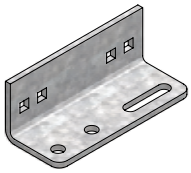

Stel voerhekbevestigingen voor bevestiging aan staanders of muur

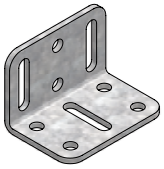

Voerhekbevestigingen voor montage tussen staanders

	Stel voerhekbevestigingen
	Met onze universele bevestigingsdelen is de lengte van elk voerhekelement tot 20 cm te vergroten.
	Bevestiging aan standpijp 2½”
02.91.100	0 – 5 cm
02.91.200	5 – 10 cm
02.91.300	10 – 20 cm
	Bevestiging aan standpijp 3”
02.91.120	0 – 5 cm
02.91.220	5 – 10 cm
02.91.320	10 – 20 cm
	Bevestiging aan standpijp ⌀ 80 mm
02.91.180	0 – 5 cm
02.91.280	5 – 10 cm
02.91.380	10 – 20 cm
	Bevestiging aan staander of muur
02.91.135	0 – 5 cm
02.91.235	5 – 10 cm
02.91.335	10 – 20 cm
	Complete set voerhekbevestigingen (4 hoekstukken) voor bevestiging van 1 voerhek tussen staanders
02.91.605	0 – 7 cm
02.91.615	5 – 12 cm
02.91.625	10 – 17 cm

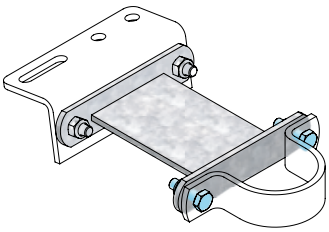

Universele afstandhouder

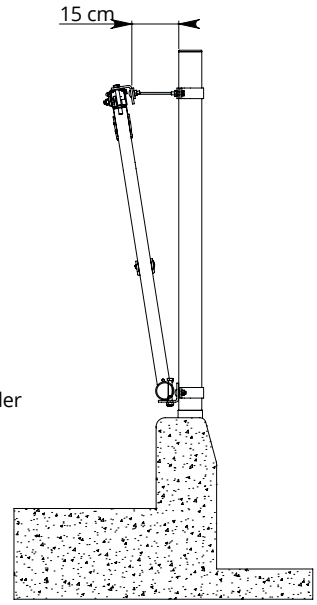

	Universele afstandhouder
02.91.800	Met onze universele afstandhouders kunt u het voerhek schuinstellen. Hiermee verruimt u het bereik van de koeien tot het voer op de voergang. Universele afstandhouder, 15 cm lang, incl. bouten en moeren

Verbindingsstrip
9-19 cm en 19-29 cm

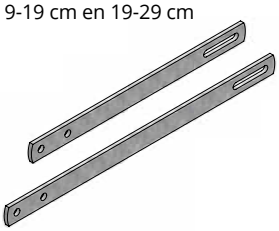

Verbindingsstrip
9-19 cm en 19-29 cm

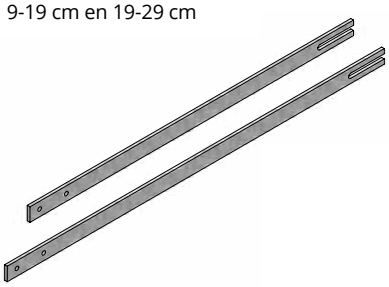

	Verbindingsstrippen
	Onze voerhekken worden standaard geleverd met verbindingsprofielen 0-9 cm. Wanneer de ruimte tussen de voerhekken groter wordt dan 9 cm, dient u langere verbindingsstrippen te bestellen.
	Verbindingsstrip voor zelfsluitend voerhek (model 22.60 t/m 22.66 en 24.61 t/m 24.66)
02.22.030	0 – 9 cm (standaard meegeleverd bij elk voerhek)
02.22.031	9– 19 cm
02.22.032	19 – 29 cm
	Verbindingsstrip voor veiligheidsvoerhekken (model 24.70 , 24.72 en 24.73)
24.72.030	0 – 9 cm (standaard meegeleverd bij elk voerhek)
24.72.031	9 – 19 cm
24.72.032	19 – 29 cm

Instort standpijp

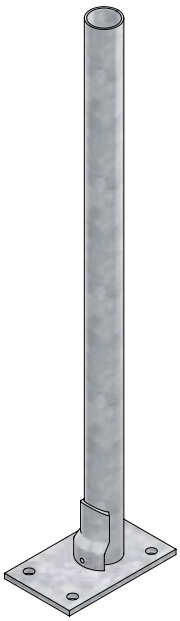

Opbouw standpijp 2”

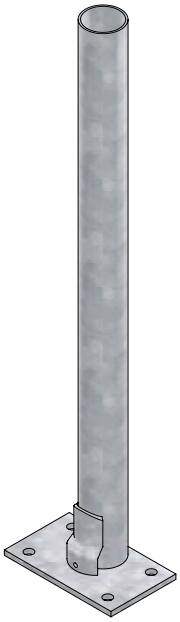

Opbouw standpijp 2½” en 3”

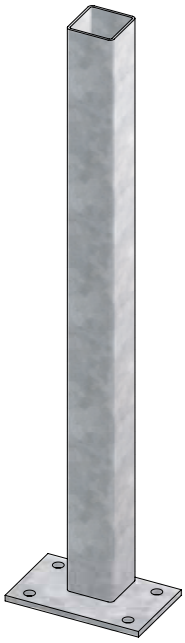

Opbouw standpijp ⧄80 mm

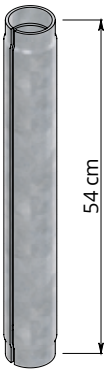

Spanstift voor standpijp

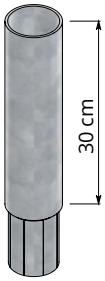

Verlengstuk voor standpijp

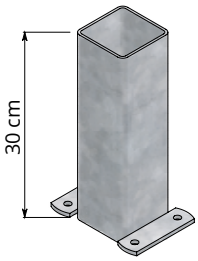

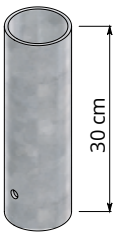

Mantelbus

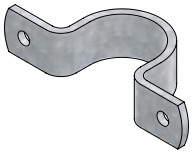

Kapbeugel

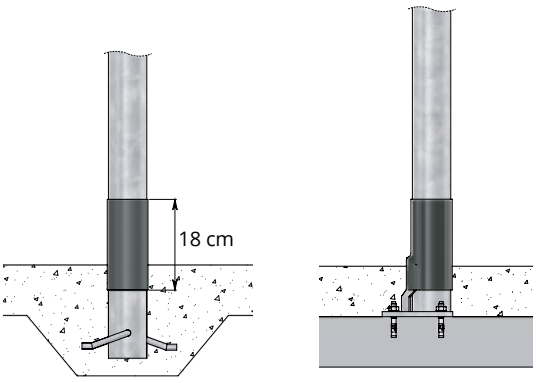

Kunststof beschermhuls

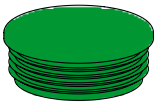

Afdekkap

	Instort standpijp
	Maat
10.25.140	2½” x 140 cm
10.25.160	2½” x 160 cm
10.25.180	2½” x 180 cm
10.25.200	2½” x 200 cm
10.30.200	3” x 200 cm
10.80.180	⧄80 x 180 cm
	Opbouw standpijp
	Maat
10.21.120	2” x 120 cm
10.21.140	2” x 140 cm
10.26.100	2½” x 100 cm
10.26.120	2½” x 120 cm
10.26.130	2½” x 130 cm
10.26.145	2½” x 145 cm
10.26.160	2½” x 160 cm
10.26.170	2½” x 170 cm
10.26.180	2½” x 180 cm
10.31.160	3” x 160 cm
10.31.180	3” x 180 cm
10.81.160	⧄80 x 160 cm
10.81.180	⧄80 x 180 cm
	Spanstift voor standpijp
10.25.950	Spanstift Ø70 x 54cm. Speciaal voor het repareren van instort standpijpen 2½”
	Verlengstuk voor standpijp
10.25.910	Verlengstuk 2½” x 30 cm. Speciaal voor het verhogen van standpijpen bij voerhek renovatie
	Mantelbus
	Speciaal voor uitneembare standpijpen en staanders.
10.30.030	Voor standpijp 2½”
10.30.090	Voor staander ⧄80 mm
	Kapbeugel
	Onder andere voor het bevestigen van houten planken aan standpijpen.
	Maat
04.18.010	1” (Ø34 mm)
04.18.015	1½” (Ø48 mm)
04.18.020	2” (Ø60 mm)
04.18.025	2½” (Ø76 mm)
04.18.030	3” (Ø89 mm)
04.18.040	4” (Ø114 mm)
04.18.050	Ø102 mm
04.18.055	Ø108 mm
04.18.060	⧄60 x 60 mm
04.18.080	⧄80 x 80 mm
04.18.110	⧄80 x 120 mm
	Kunststof beschermhuls
	Lengte 18 cm.
11.02.200	2” (Ø60 mm)
11.02.250	2½” (Ø76 mm)
11.02.300	3” (Ø89 mm)
11.02.800	⧄80 mm
11.02.260	Kunststof beschermhuls voor opbouw standpijp 2½”
	Afdekkap
	Beschermt de binnenzijde van standpijpen tegen vocht en vuil.
	Maat
11.06.200	2” (Ø60 mm)
11.06.250	2½” (Ø76 mm)
11.06.300	3” (Ø89 mm)
11.06.800	⧄80 mm

Drinken

- Pingo drinkbakken 3.1
- Classic drinkbakken 3.2
- Individuele drinkbakken 3.3
- Drinkbakjes 3.4
- Rondpompunit / kijkglas 3.5

Pingo voorraad drinkbakken

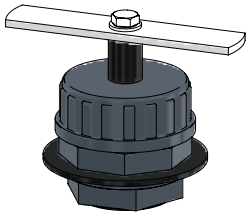

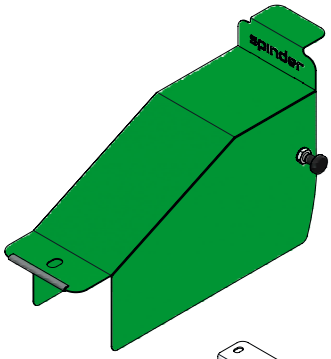

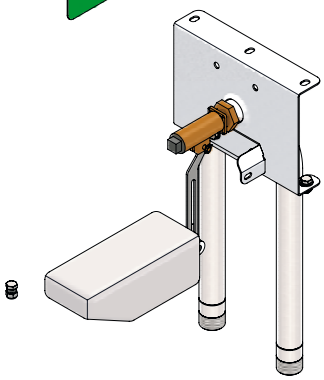

Pingo voorraad drinkbakken

Belangrijke kenmerken:

Comfort voor de koe:

- Natuurlijk aanbod van water in een brede bak, groot drinkoppervlak;
- Geen scherpe hoeken, geïntegreerde RVS-beschermbeugel aan drie zijden.

Comfort voor de boer:

- De drinkbak is gemakkelijk schoon te maken door de aflopende bodem, grote uitloop en handige uitneembare stop;
- Ook de vlotter is gemakkelijk schoon te maken door de handig weg te nemen (groene) vlotterkap;
- Universele montage. De Pingo kan zowel aan de muur of op de vloer gemonteerd worden;
- Lange levensduur. De drinkbak is compleet van RVS en volledig gebeitst.

Comfort bij het installeren (tijd is geld):

- Vlotter kan op meerdere posities in de drinkbak gemonteerd worden;
- Universeel, voor watertoevoer van boven óf beneden;
- Wordt compleet geleverd, inclusief 180 graden bocht voor ringleidingsysteem (zie afbeelding), alles in RVS;
- De beide aansluitpunten zijn voorzien van 1” buitendraad.

Technische specificaties:

	Drinkoppervlakte (L x B in cm)	Inhoud (in liter)
Pingo 100	82 x 38	50
Pingo 200	182 x 38	100
Pingo 300	282 x 38	150

	Pingo, muurbevestiging
06.13.600	Pingo 100, muurbevestiging
06.13.700	Pingo 200, muurbevestiging
06.13.800	Pingo 300, muurbevestiging
	Toebehoren
11.11.230	Ankerbout M12 x 86 (6 stuks per drinkbak)

	Pingo, vloermontage
06.13.100	Pingo 100, vloermontage (incl. set poten)
06.13.200	Pingo 200, vloermontage (incl. set poten)
06.13.300	Pingo 300, vloermontage (incl. set poten)
	Toebehoren
11.11.230	Ankerbout M16 x 120 (8 stuks per drinkbak)
óf	
11.12.016	chemische ankers M16 (1 verpakkingseenheid van 10 stuks)
óf	
11.10.300	T-bout M16/28x25 cm voor montage op roostervloer (8 stuks per drinkbak)

Classic voorraad drinkbakken

- Model 200, wandbevestiging

- Beschermbeugel voor model 200

- Beschermbeugel voor model 150

- Model 200, wandbevestiging met beschermbeugel

Voorraad drinkbak model 150, 200 en 300

Koeien zijn "kuddedieren". Zij vinden het prettig om met veel tegelijk aan een lange drinkbak te staan. Een voorraad drinkbak is zeer geschikt om in een korte tijd veel koeien van schoon drinkwater te voorzien. Ook voor deze lange drinkbakken geldt dat schoonmaken zeer eenvoudig is. Na verwijdering van de stop verdwijnt het vuil vanzelf in de mestput.
Type 150 (lengte 150 cm) heeft een bakinhoud van ongeveer 100 liter en biedt voldoende drinkgelegenheid voor ca. 15 koeien.
Type 200 (lengte 200 cm) heeft dezelfde kenmerken als type 150, maar beschikt over een drinkreservoir van 130 liter en biedt daarmee voldoende drinkgelegenheid voor ca. 20 koeien.
Type 300 (lengte 300 cm) heeft een bakinhoud van ongeveer 200 liter en biedt voldoende drinkgelegenheid voor ca. 30 koeien

	Model 150	Model 200	Model 300
Maat:	28 x 150 cm	28 x 200 cm	28 x 300 cm
Inhoud:	ca. 100 liter	ca. 133 liter	ca. 200 liter
Bevestiging:	vloer- of wandbevestiging		
Drinkhoogte:	80 cm (bovenkant drinkbak)		

Belangrijke kenmerken:
- Uitgevoerd in RVS en volledig gebeitst;
- Omranding naar buiten gezet, geen aanhechting vuil;
- Eenvoudig te reinigen door gladde en trechtervormige afwerking;
- Eenvoudig uitneembare stop.

Toebehoren:
- Suevia vlotter, capaciteit max. 40 L/min.;
- Bevestigingsmaterialen voor wand- of vloermontage.

Optioneel:
- Een beschermbeugel wanneer de drinkbak tegen een (beton) wand geplaatst wordt.

	Roestvrijstalen drinkreservoir, voor hogedruk systeem vloerbevestiging
06.12.150	Model 150, vloerbevestiging
06.12.200	Model 200, vloerbevestiging
06.12.300	Model 300, vloerbevestiging
	Toebehoren
06.12.170	Vlotter, kpl. met afdekkap
11.11.250	Ankerbout M16 x 120 mm
11.12.016	Chemisch anker M16, incl capsule (per 10)
11.10.300	T-bout 28 x 25 cm

	Roestvrijstalen drinkreservoir, voor hogedruk systeem wandbevestiging
06.12.650	Model 150, wandbevestiging
06.12.700	Model 200, wandbevestiging
06.12.750	Model 300, wandbevestiging
	Toebehoren
06.12.170	Vlotter, kpl. met afdekkap
11.11.230	Ankerbout M12 x 86 (8 per bak benodigd)

	Beschermbeugel voor roestvrijstalen drinkreservoir
06.12.915	Beschermbeugel voor model 150, compl.
06.12.920	Beschermbeugel voor model 200, compl.
06.12.930	Beschermbeugel voor model 300, compl.
	Toebehoren
11.11.220	Ankerbout M10 x 86 - 6 stuks bij model 150 - 8 stuks bij model 200 - 10 stuks bij model 300

- Roestvrijstalen duo-drinkbak model 520

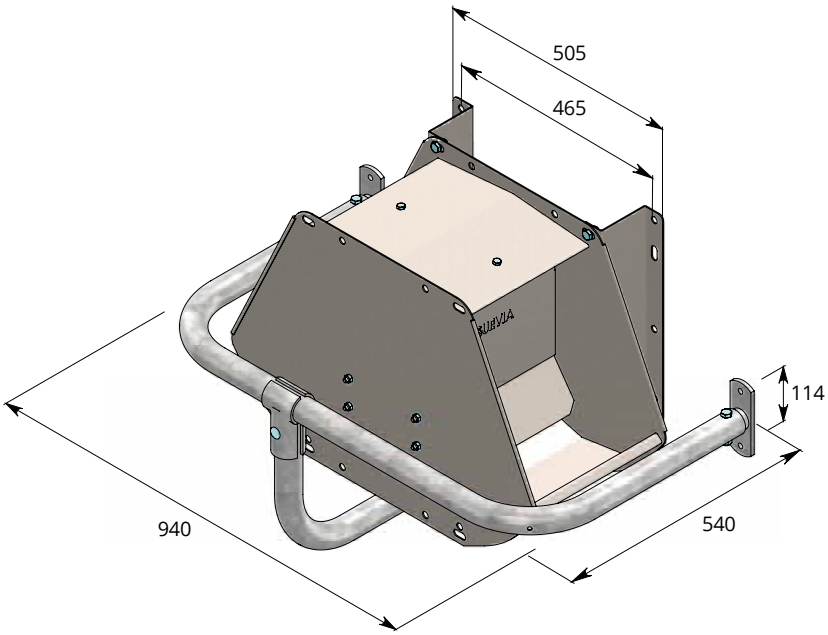

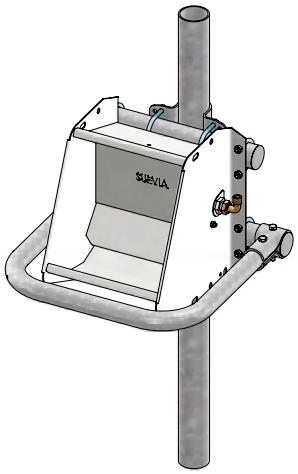

- Roestvrijstalen drinkbak model 500 plus beschermbeugel

Drinkwater van levensbelang

Melk bestaat voor bijna 90% uit water. Ook voor haar stofwisseling heeft een koe dagelijks een ruime hoeveelheid water nodig. Een hoogproductieve koe drinkt dagelijks in gemiddeld genomen 9 drinkbeurten ca. 160 liter water. Dit stelt hoge eisen aan de drinkwatervoorziening. Om alle koeien in de gelegenheid te stellen voldoende water te kunnen drinken, wordt geadviseerd per 20 koeien één drinkbak te plaatsen.
Behalve de hoeveelheid is natuurlijk ook de kwaliteit van het drinkwater belangrijk. Het is daarom van groot belang dat de drinkbakken goed schoon kunnen worden gehouden. Om die reden heeft Spinder een omvangrijk assortiment drinkbakken, variërend van kleine geëmailleerde drinkbakken tot kleine en grote roestvrijstalen uitvoeringen. Deze laten zich gemakkelijk reinigen.

RVS duo-drinkbak

De RVS duo-drinkbak kenmerkt zich door de compacte constructie. Twee koeien kunnen gelijktijdig uit de bak drinken en staan niet haaks op de muur, waardoor de doorgang voor andere koeien niet versperd wordt. Dit komt de rust in de stal ten goede. Met deze bak is er altijd schoon en vers drinkwater beschikbaar. De grote watertoevoer van ongeveer 30 liter per minuut zorgt er voor dat de koe in een snel tempo door kan drinken. Ook is deze uitvoering gemakkelijk schoon te maken. De montage van dit model dat gebruikt kan worden met hoge druk systemen, is met eenvoudig leidingwerk uit te voeren. Eén duo-drinkbak heeft voldoende capaciteit voor in totaal 35 tot 40 koeien. Een optioneel leverbare verwarmingseenheid voorkomt bevriezing. De roestvrijstalen uitvoering staat garant voor een lange levensduur.

06.60.525	Roestvrijstalen duo-drinkbak, model 520 met ¾" buitendraad aansluiting
11.11.230	Ankerbouten M12 x 86 (4 stuks per drinkbak)
06.16.260	Beschermbeugel voor duo-drinkbak
11.11.210	Ankerbouten M10 x 71 (6 stuks per beschermbeugel)
06.60.524	Verwarmingselement voor model 520, 24 Volt / 80 Watt

RVS sneldrinker model 500

Dit model heeft veel dezelfde kenmerken als het type duo-drinkbak. Het belangrijkste verschil is dat deze uitvoering geschikt is om steeds één koe van vers en schoon drinkwater te voorzien. Ook is dit type bij uitstek geschikt voor montage aan het voerhek, aan muren, standpijpen, kolommen of op een boxdek. De RVS sneldrinker model 500 heeft voldoende capaciteit voor in totaal ongeveer 20 koeien en kan gebruikt worden met hoge druk systemen. Een optioneel leverbare verwarmingseenheid voorkomt bevriezing. Ook bij dit model geldt dat de roestvrijstalen uitvoering garant staat voor een lange levensduur.

06.60.500	Roestvrijstalen drinkbak, model 500 met ¾" buitendraad aansluiting, links of rechts
06.90.085	Beschermbeugel Suevia 500, voor montage tegen muur
06.90.080	Montageset + beschermbeugel Suevia 500, voor montage aan standpijp 2½"
06.60.523	Verwarmingselement voor RVS-drinkbak model 500 24 Volt / 80 Watt
	Toebehoren:
06.60.380	Transformator 24 Volt / 100 Watt
06.60.390	Transformator 24 Volt / 200 Watt
06.60.861	Verwarmingslint 24 Volt / 20 Watt 2,0m

Suevia model 375

Suevia model 25R

Suevia model 1200

Suevia model 115

Suevia model 19R

Suevia model 46

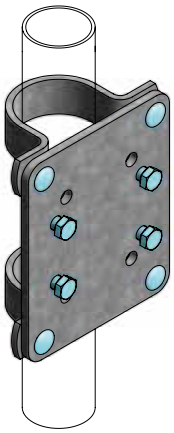
Tussenplaat, voor montage aan staanders

Bevestigingsbeugel 169

Bevestigingsbeugel 179

Suevia model	Buisdiameter				
	Wand	1½"	2"	2½"	3"
375	11.11.240	06.60.169 (2x)	06.60.169 (2x)	06.90.050	06.90.055
25 R	11.11.240	06.60.179	06.60.179	06.90.050	06.90.055
1200	11.11.240	06.60.169 (2x)	06.60.169 (2x)	06.90.050	06.90.055
115	11.11.240	06.60.179	06.60.179	06.90.050	06.90.055
19R	11.11.240	06.60.179	06.60.179	06.90.050	06.90.055
46	11.11.240		06.50.020	06.50.025	06.50.030

06.60.375 **Suevia model 375**

- Speciaal voor kalveren tot 3 maanden;
- Geëmailleerde gietijzeren drinkschaal;
- Waterafgifte van buitenaf regelbaar;
- Aansluiting boven en/of onder ¾" binnendraad;
- Voorzien van lokwaterdrempel;
- Capaciteit: 10 - 15 kalveren.

06.60.026 **Suevia model 25R**

- Zeer geschikt voor ouder jongvee;
- Geëmailleerde gietijzeren drinkschaal;
- Waterafgifte van buitenaf regelbaar;
- Aansluiting boven en/of onder ¾" binnendraad;
- Capaciteit: 10 - 15 stuks jongvee.

06.61.129 **Suevia model 1200**

- Speciaal voor afkalf- en ziekenstallen;
- RVS drinkbak met omgebogen rand (voorkomt watervermorsing);
- Hoge waterafgifte, tot 15 liter per minuut (bij 5 bar);
- Aansluiting boven en/of onder ¾" binnendraad;
- Gemakkelijk te reinigen;
- Capaciteit: 5 - 10 melkkoeien.

06.60.115 **Suevia model 115**

- Speciaal voor grupstallen;
- Geëmailleerde gietijzeren drinkschaal;
- Waterafgifte regelbaar d.m.v. instelbare water regulering achter de lepel;
- Aansluiting boven en/of onder ½" binnendraad.

06.60.120 **Suevia model 19R**

- Uitermate geschikt om in hok-afscheidingen te plaatsen zodat de dieren van beide zijden kunnen drinken;
- Geëmailleerde gietijzeren drinkschaal;
- Waterafgifte van buitenaf regelbaar;
- Aansluiting boven en/of onder ¾" binnendraad.

06.60.047 **Suevia model 46**

- Speciaal voor koude omgeving;
- Verwarming geschiedt d.m.v. een 24 volts verwarmingselement 80 watt dat zich bevindt tussen de boven en onder schaal;
- Aansluiting boven en/of onder ¾" binnendraad.

06.60.380 **Transformator voor verwarmingselement (100 VA)**

Tussenplaat, voor montage aan staanders

- Robuuste montage aan staanders;
- Passend bij model 25R, 19R, 115 en 1200;
- Geringe spanning op drinkschaal ten opzichte van directe montage aan staanders;
- Inclusief bouten en moeren.

06.90.050 Tussenplaat voor montage aan 2½"
06.90.055 Tussenplaat voor montage aan 3"

06.60.169 **Bevestigingsbeugel169**

- Bevestigingsbeugel M12 1½"x2", verzinkt;
- Geschikt voor Model 375, 1200.

06.60.179 **Bevestigingsbeugel 179**

- Bevestigingsbeugel 1¼"- 2";
- Set van 2 beugels met gietijzeren vulblokken;
- Geschikt voor Model 25 R, 19 R, 115.

Kapbeugelbevestiging model 46

06.50.020 voor montage aan 2"
06.50.025 voor montage aan 2½"
06.50.030 voor montage aan 3"

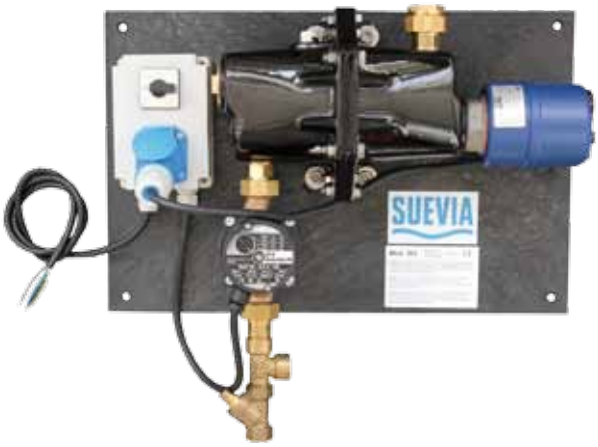

Suevia rondpompunit 3000 Watt, model 303

Suevia rondpompunit 6000 Watt met retourwatertemperatuuraansturing, model 312

Stromings controle glas

Suevia rondpompunit met verwarming

Rondpompsysteem voor alle koude stallen met drinkbakjes. Het water wordt verwarmd en rondgepompt. Maximale leidinglengte, incl. retourleiding, ca. 200 meter voor de 3000 Watt uitvoering en ca. 350 meter voor de 6000 Watt uitvoering. De rondpompunit is voorzien van 1 of 2 verwarmingselementen, een regelbare thermostaat en een circulatiepomp.
Het systeem werkt als een boilerinstallatie waardoor drukverhoging in de leidingen kan ontstaan. De waterdruk in de toevoerleiding moet minimaal 1 bar zijn en mag maximaal 4 bar bedragen. Ter bescherming van het rondpompsysteem worden een terugslagklep, een ontluchtingsventiel en een overdrukventiel meegeleverd welke op de juiste wijze moeten worden gemonteerd (zie montagevoorschrift).

De 3000 Watt rondpompunit is verkrijgbaar in de uitvoeringen 230 V en 400 V. Bij aanwezigheid van een 400 V aansluiting wordt de 400 V uitvoering aanbevolen.

Bij retourwatertemperatuuraansturing wordt de gewenste retourwatertemperatuur op de thermostaat, die op de retourleiding bevestigd wordt, ingesteld. Zakt de temperatuur onder de ingestelde waarde, dan wordt het verwarmingselement automatisch ingeschakeld.
Bij de modellen 300 en 303 wordt de gewenste temperatuur van het weggaande water met een draaiknop aan het verwarmingselement ingesteld. Het verwarmingselement is thermostatisch geregeld en schakelt zelf in en uit.

	Rondpompunit 3000 Watt
06.60.303	Model 303, 230 V
06.60.317	Model 317, 230 V met retourwatertemperatuuraansturing
06.60.300	Model 300, 400 V
06.60.311	Model 311, 400 V met retourwatertemperatuuraansturing

	Rondpompunit 6000 Watt
06.60.312	Model 312, 400 V met retourwatertemperatuuraansturing

Suevia doorstroom kijkglas model 309

Voorzien van 2 r.v.s. conische koppelingen.
- Voor controle van doorstroming in de waterleiding;
- Kijkglas voorzien van propeller welke draait bij het stromen van het water;
- Inbouw geadviseerd in de retourleiding net voor de terugslagklep;
- Niet aanbevolen bij gebruik eigen bronpompsystemen. Vertroebeling van het kijkglas doet de functionaliteit teniet.

06.60.309	Stromings controle glas - ¾" aansluiting
06.60.319	Stromings controle glas - 1" aansluiting

Koeverkeer

- Optrekhekken 4.1
- Slagbomen 4.3
- Doorloophekken 4.4
- Afscheidingshekken met variabele lengte: Slider 4.5
- Afscheidingshekken met vaste lengte 4.7
- Toebehoren hekken 4.8

geautomatiseerd optrekhek: Autolift

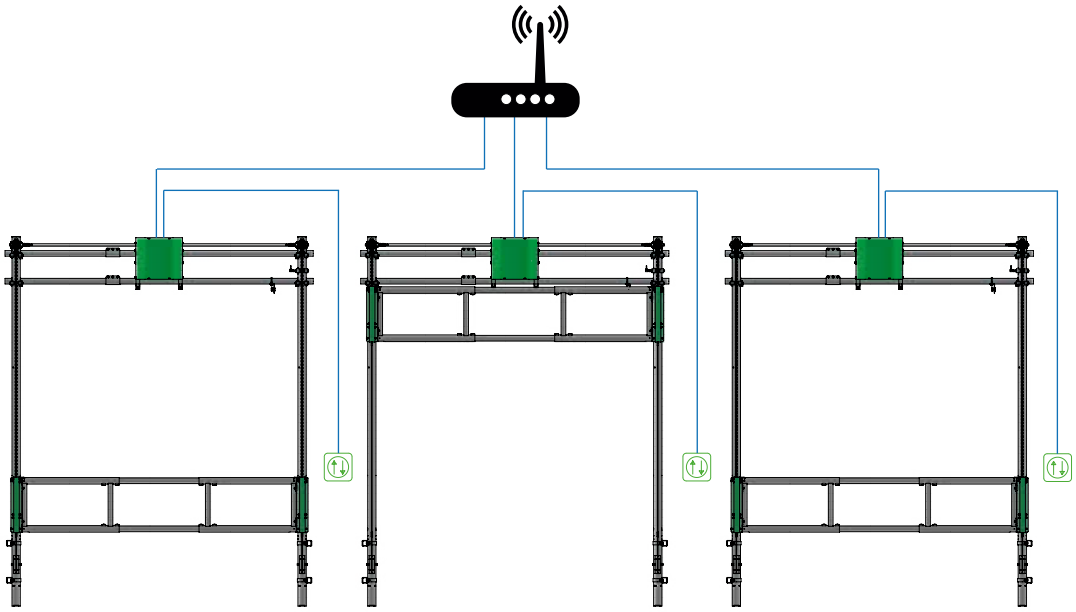

Autolift

Veel processen in de veehouderij zijn al geautomatiseerd. Maar niet het koeverkeer. De veehouder moet nog steeds eigenhandig de hekken openen en sluiten. Autolift brengt meerdere koegeleidingshekken automatisch in bepaalde posities om zo de gewenste route voor een bepaalde groep dieren te bepalen. Dit systeem wordt geregeld via een app, die alle configuraties voor koeverkeer op het bedrijf kent.

Innovatie!
Automatische hekken die afzonderlijk worden geregeld, bestaan al. Autolift voegt hier configuraties voor koeverkeer aan toe waarmee alle betrokken hekken als onderdelen van het koeverkeersysteem kunnen worden geregeld.

Om te beginnen worden alle gewenste koeverkeerconfiguraties in de Autolift-app geprogrammeerd, met open en gesloten posities voor al deze hekken. In dit systeem wordt met de app op de smartphone een configuratie gekozen. Alle betrokken hekken komen nu in de gewenste positie te staan en het koeverkeer neemt zijn loop. Als de veehouder daarna een andere configuratie kiest, stellen de hekken zich automatisch in op die andere route.

Het systeem is gemakkelijk en bespaart arbeid en tijd. Lichamelijk werk door het verplaatsen van hekken is nu vervangen door het indrukken van een knop op de smartphone. Koeverkeer verandert zo van een puur uitvoerende activiteit in eenvoudig en gemakkelijk management.

De hekken
De hekken van het Autolift-systeem zijn robuust uitgevoerde optrekhekken, die op en neer kunnen bewegen. Optrekhekken zijn het minst gevoelig voor blokkering door dieren. Als ze omhoog gaan, zullen de dieren die zich in de buurt bevinden achteruit gaan, als ze omlaag komen, voelen de dieren die onder het hek staan dit en gaan uit de weg. Er zijn robuuste, sterke materialen in de hekken verwerkt, die de krachten die de dieren erop uitoefenen jarenlang kunnen weerstaan.

In open positie kan een hek wel zo hoog staan dat er een trekker onderdoor kan. Dankzij de afstandsbedieningsfunctie van de app kan de trekkerchauffeur gewoon in zijn cabine blijven zitten. Door de hoogte waarop een hek zich bevindt, kan het lastig zijn om een hek handmatig omlaag te brengen, maar met de afstandsbediening kost dat geen enkele moeite.

Waar gebruiken?
Hoe groter het bedrijf, des te relevanter en tijdrovender de loopafstanden. Hierdoor kan het voorkomen dat (dure) melkapparatuur niet optimaal wordt benut, wat uiteraard geld kost. Autolift vergroot de productiviteit! Ook het werkplezier neemt toe, doordat minder lichamelijke inspanning nodig is. Daarom verdient de Autolift een plek op alle veehouderijbedrijven, groot én klein.

Veiligheid en foutafhandeling
Elk hek is voorzien van een aantal knoppen waarmee het systeem kan worden omzeild en de hekken ter plekke kunnen worden bediend. Motoren kunnen eenvoudig worden losgekoppeld en hekken kunnen handmatig worden bediend. Door een veiligheidsinstelling is de tractiecapaciteit van de motoren beperkt.

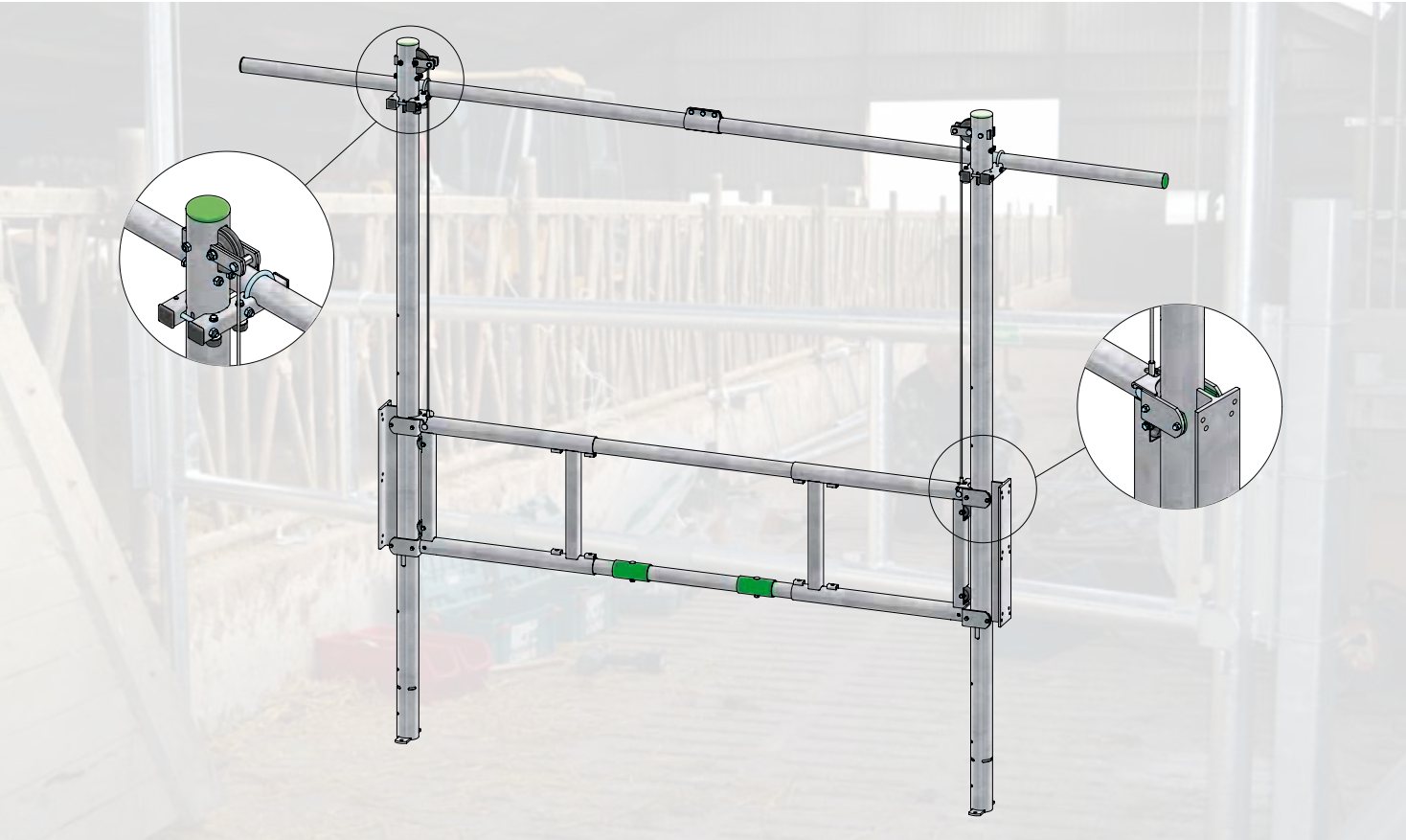

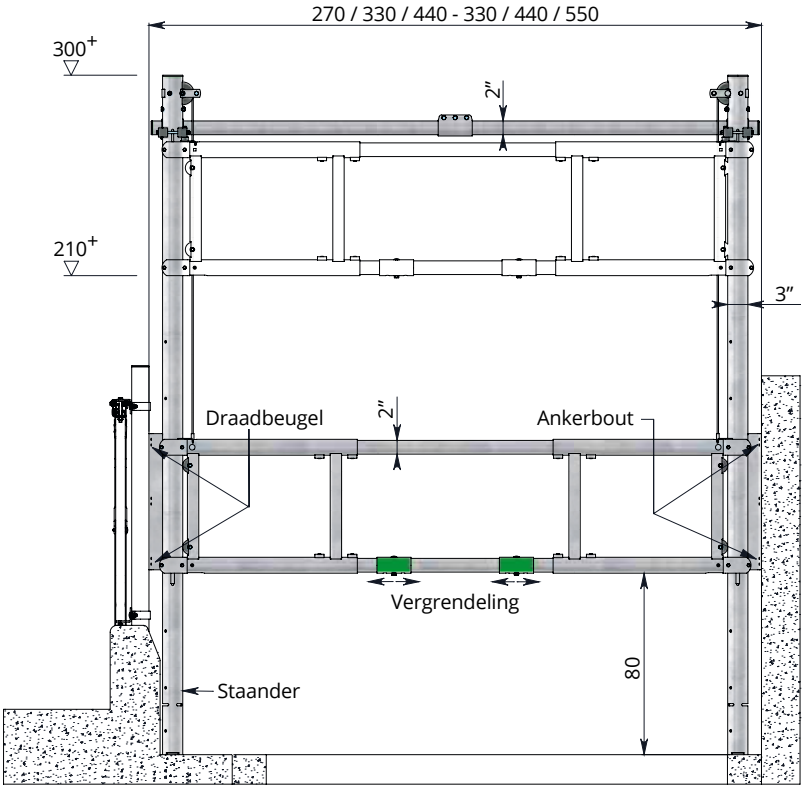

Balans optrekhek – heavy duty

Het nieuwe heavy duty balans optrekhek is een zeer robuust uitgevoerd optrekhek, geschikt voor doorgangen met een breedte van 270 cm tot maar liefst 550 cm. Licht en snel te bewegen vanwege de praktische vergrendeling en het in de staanders weggewerkte contragewicht. De minimaal benodigde inbouwhoogte voor dit hek bedraagt 300 cm. In 'open' stand is er 210 cm vrije ruimte onder het hek. Heavy duty balans optrekhekken **met een grotere vrije doorgang** kunnen wij op aanvraag leveren. De totale lengte van het balans optrekhek is instelbaar tussen de aangegeven maten.
Voor een stabiele en duurzame opstelling moeten de staanders van het balans optrekhek gemonteerd worden tegen een betonnen wand of aan kolommen van de gebouwconstructie. Wanneer dit niet mogelijk is, moeten extra standpijpen 2½" of ⌀ 80 besteld en geplaatst worden. Daarnaast adviseren wij de 2" verbindingsbuis van het balans optrekhek te verbinden met de gebouwconstructie.

Specificatie:
- Staanders 3";
- Afscheidingshek, liggers 2";
- Zijgeleiding met kunststof rollen en geleidestrippen;
- Voorzien van stootbuffers bij de begrenzers bovenste stand;
- Vergrendeltechniek onderste stand (gesloten stand) geheel weggewerkt in de onderligger.

	Totale lengte
03.24.600	270-330 cm
03.24.700	330-440 cm
03.24.800	440-550 cm
	Toebehoren
04.57.250	draadbeugel 2½" x 105 mm (3 per staander)
04.80.110	Draadbeugel ⌀ 80 x 110 mm (3 per staander)
11.11.240	Ankerbout M12 x 106 mm (3 per staander voor bev. aan wand, 2 per staander voor bev. voetplaat)

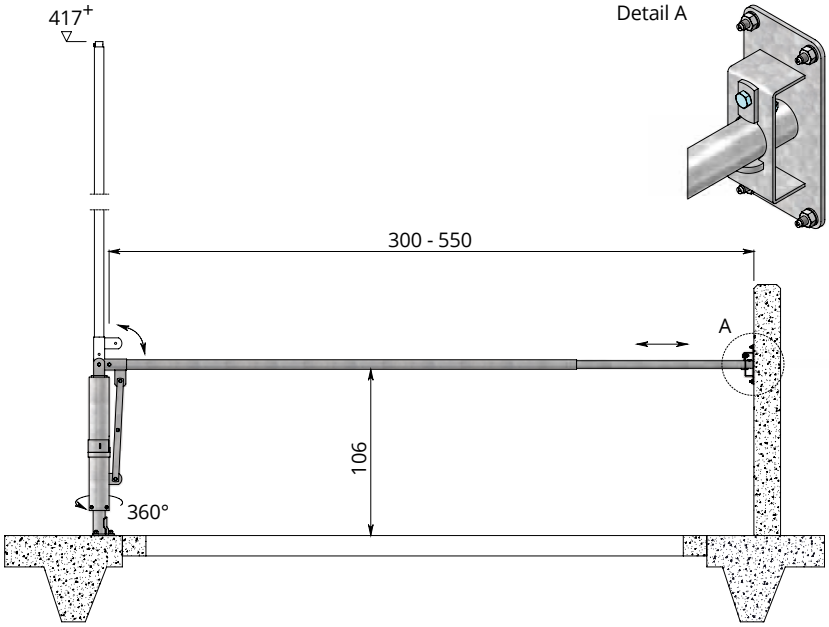

Slagboom, veerondersteund

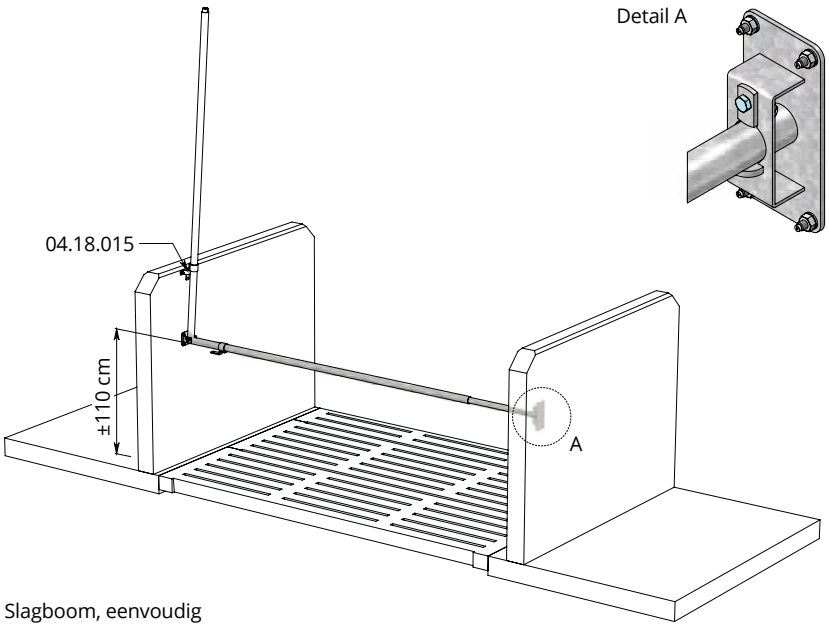

Slagboom, eenvoudig

Slagboom, veerondersteund

Voor het snel en eenvoudig afsluiten van grote oversteken als bijv. een voergang. De slagboom is 360 graden draaibaar rondom de meegeleverde opbouwstandpijp (2½" x 100 cm). Tevens wordt 1 sluitpunt meegeleverd, welk bevestigd kan worden tegen de wand of aan een 2½" standpijp. In combinatie met meerdere sluitpunten kunnen dieren gemakkelijk in meerdere richtingen worden gedreven. De minimaal benodigde inbouwhoogte bedraagt ca. 400 cm.

03.23.300	Slagboom, veerondersteund 300-550 cm
	Toebehoren:
03.21.005	Extra sluitpunt
04.57.250	Draadbeugel 2½" x 105 mm (2 stuks per sluitpunt)
10.26.130	Opbouwstandpijp 2½" x 130 cm

Slagboom, eenvoudig

Voor het snel afsluiten van (kleinere) oversteken tijdens het verplaatsen van groepen dieren. Standaard wordt een scharnierpunt en een sluitpunt meegeleverd voor bevestiging aan wand of 2½" standpijp.

03.21.200	Slagboom, eenvoudig 200-400 cm
	Toebehoren montage aan standpijpen
10.26.160	Opbouwstandpijp 2½" x 160 cm (2 stuks)
04.57.250	Draadbeugel 2½" x 105 mm (4 per slagboom)
	Toebehoren montage tussen muren
04.18.015	Kapbeugel 1½"
11.11.210	Ankerbout M10 x 71 mm (10 per slagboom)

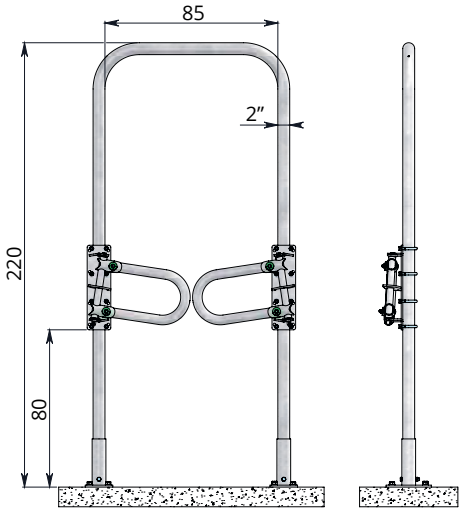

Texashek

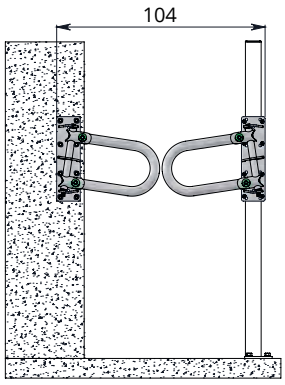

Set Texasdeurtjes

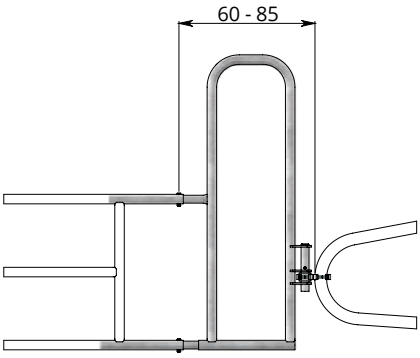

Doorlooppoort

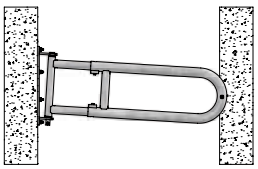

Terugvalhekje

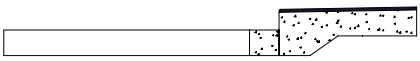

	Texashek
	Een Texashek kan gebruikt worden voor een gemakkelijke afsluiting van de separatiegang of uitloop van de melkrobot. Een Texashek bestaat uit een set Texasdeurtjes, gemonteerd aan een robuuste 2” poort. De 2” poort wordt op de ondergrond bevestigd met een tweetal montagevoeten, gemaakt van dikwandige 70 mm buis op een zware voetplaat. Het Texashek kan zowel op beton als op roosters geplaatst worden.
03.19.500	Texashek compleet
	Toebehoren
11.11.250	Ankerbout M16 x 120 mm (4 per Texashek)
11.10.300	T-bout M16 x 280 mm met moer (4 per Texashek)
	Set Texasdeurtjes
03.19.400	Set Texasdeurtjes
	Doorlooppoort
	Voor een gemakkelijke doorstap door een afscheidingshek van 79 cm hoog (model 03.15), standaard voorzien van een universele sluiting. De doorstap is 35 cm breed en 140 cm hoog. De totale lengte waarmee het afscheidingshek (model 03.15) wordt verlengd bij toepassing van de doorlooppoort varieert van 60 cm tot maximaal 85 cm.
03.18.600	Doorlooppoort compleet
	Terugvalhekje
	Te monteren in de terugloopgang van de melkstal. Door de schuine plaatsing valt het deurtje uit zichzelf dicht.
03.19.300	Instelbaar terugvalhekje van 75 tot 110 cm.
03.19.350	Instelbaar terugvalhekje van 110 tot 145 cm.

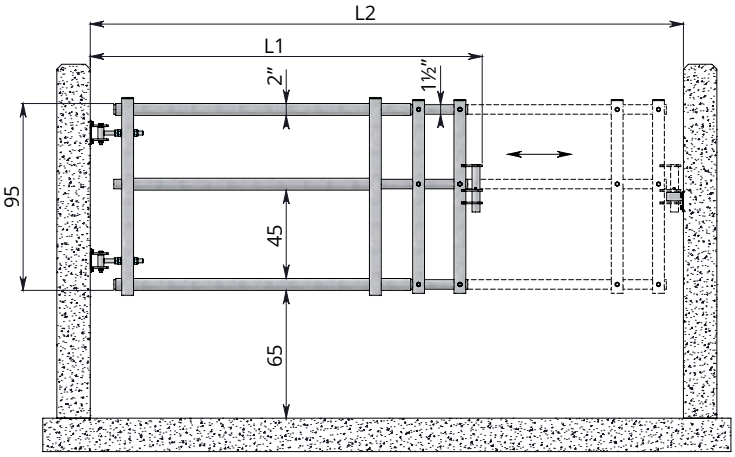

Uitschuifbaar koeverkeerhek met 3 horizontale buizen

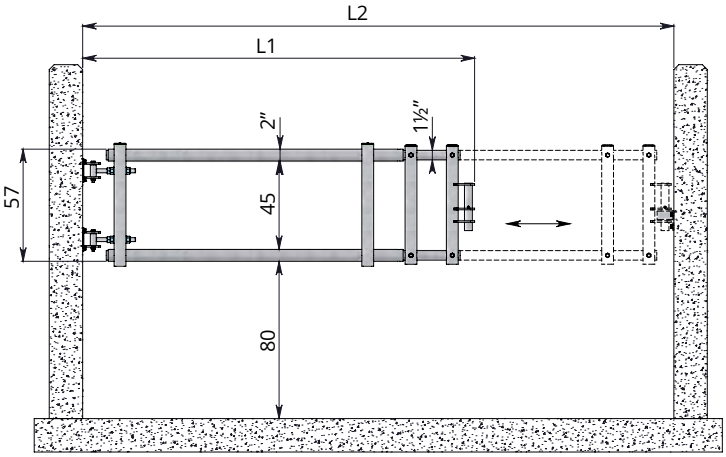

Uitschuifbaar koeverkeerhek met 2 horizontale buizen

Type hek		hoogte	ingeschoven L1	uitgeschoven L2	uitschuifbereik
03.26.360	3-buis	95 cm	400 cm	600 cm	200 cm
03.26.350	3-buis	95 cm	300 cm	500 cm	200 cm
03.26.340	3-buis	95 cm	250 cm	400 cm	150 cm
03.26.330	3-buis	95 cm	200 cm	300 cm	100 cm
03.26.320	3-buis	95 cm	135 cm	200 cm	65 cm
03.26.310	3-buis	95 cm	95 cm	135 cm	40 cm
03.26.250	2-buis	57 cm	300 cm	500 cm	200 cm
03.26.240	2-buis	57 cm	250 cm	400 cm	150 cm
03.26.230	2-buis	57 cm	200 cm	300 cm	100 cm
03.26.220	2-buis	57 cm	135 cm	200 cm	65 cm
03.26.210	2-buis	57 cm	95 cm	135 cm	40 cm

Uitschuifbaar koeverkeerhek met 3 horizontale buizen

Uitermate geschikt voor het maken van een oversteek over de voergang, het afsluiten van wachtruimtes of als tussenhek in ruime strohokken. Het optionele antilek steunwiel (kruiwagenwiel) draait soepel, zowel op een vlakke betonvloer als op roostervloeren. In strohokken of bij aanwezigheid van vaste mestschuiven kan een steunwiel niet toegepast worden en moet een schoorset worden gemonteerd.
De vrije ruimte van 45 cm tussen de onderste beide horizontale buizen is voldoende om zelf snel door het hek heen te kunnen stappen.

Uitschuifbaar koeverkeerhek met 2 horizontale buizen

Voldoende vrije ruimte (80 cm) onder het hek voor het passeren van een mestrobot. Door een hekhoogte van 57 cm is zelfs montage boven een drinkreservoir mogelijk.

Technische gegevens:

- Gelast vast frame, gemaakt van 2" horizontale buizen en verticale kokers 80x60x4mm.
- Gebout uitschuifframe, gemaakt van 1½" horizontale buizen en 2 verticale kokers 60x60x4mm waarvan één koker uitgevoerd met het unieke Spinder universeel sluitpunt. Het sluitpunt is geschikt voor montage aan wand/standpijp/staander/kolom.
- Zware instelbare draaipunten M20 aan het vaste frame. De draaipunten zijn geschikt voor montage aan wand/standpijp/staander/kolom.
- **Exclusief** ankerbouten, draadbeugels, bouten en moeren, enz. voor bevestiging aan wand/standpijp/staander/kolom. Deze dienen apart vermeld te worden bij de bestelling. De meest voorkomende bevestigingsmiddelen staan vermeld onder toebehoren.
- **Het uitschuifbare afscheidingshek met een bereik van 400-600 cm (03.26.360) moet voorzien worden van een steunwiel (02.90.990) of een schoorset (03.91.300). De kortere uitschuifbare afscheidingshekken kunnen voorzien worden van deze toebehoren voor extra stabiliteit en of werkgemak.**

	Totale lengte
03.26.360	Slider 3 buis uitschuifhek 400-600 cm
03.26.350	Slider 3 buis uitschuifhek 300-500 cm
03.26.340	Slider 3 buis uitschuifhek 250-400 cm
03.26.330	Slider 3 buis uitschuifhek 200-300 cm
03.26.320	Slider 3-buis uitschuifhek 135-200 cm*
03.26.310	Slider 3-buis uitschuifhek 95-135 cm*
03.26.250	Slider 2 buis uitschuifhek 300-500 cm
03.26.240	Slider 2 buis uitschuifhek 250-400 cm
03.26.230	Slider 2 buis uitschuifhek 200-300 cm
03.26.220	Slider 2-buis uitschuifhek 135-200 cm*
03.26.210	Slider 2-buis uitschuifhek 95-135 cm*

* De korte Slider uitschuifhekken worden geleverd zonder instelbaar draaipunt

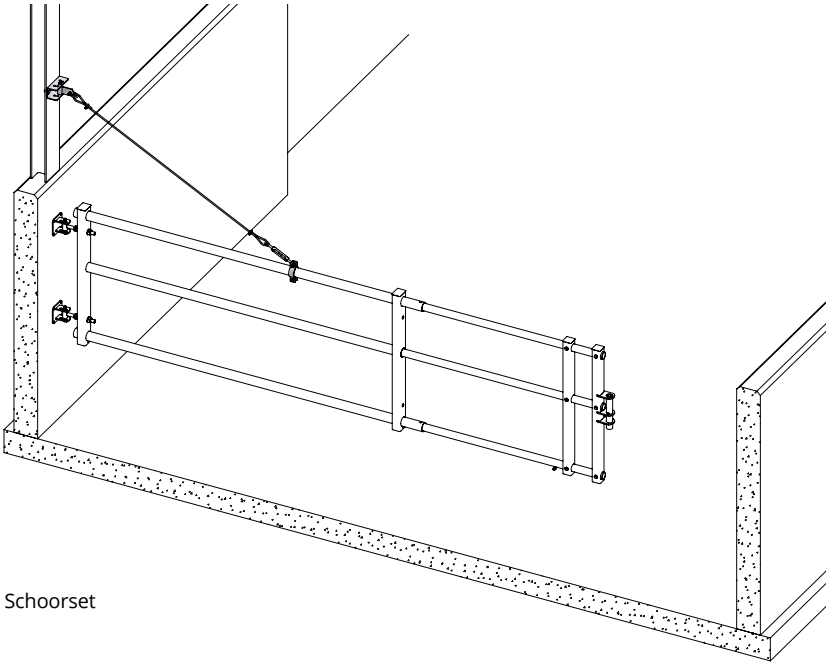

Schoorset

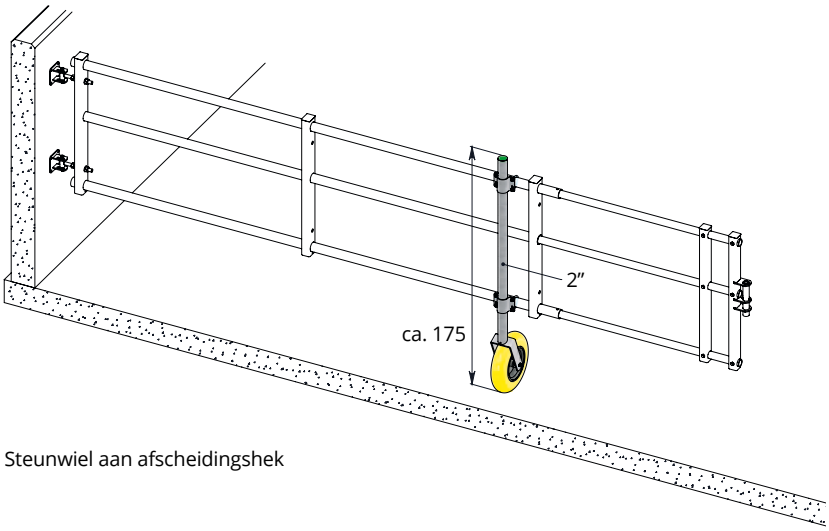

Steuwiel aan afscheidingshek

- Uitschuifhek, gemonteerd aan wand boven drinkreservoir.

- Oversteek voergang d.m.v. 2 uitschuifbare koeverkeerhekken, met optionele wielset.

- Oversteek voergang afgesloten; optionele steunwiel binnenwerks borstwering.

	Toebehoren voor afscheidingshek
11.11.220	Ankerbout M10 x 86 mm (12 stuks) voor bevestiging aan betonnen wanden.
71.10.040	Zeskant tapbout M10x40 (12 stuks) voor bevestiging aan HE- of I-staanders.
82.10.500	Zelfborgende nylon moer M10 (12 stuks), behorend bij zeskant tapbout M10x40.
04.80.110	Draadbeugel vk80 x 110 mm (6 stuks) voor bevestiging aan standpijp vk80.
04.57.250	Draadbeugel 2½” x 105 mm (6 stuks) voor bevestiging aan standpijp 2½”.
	Toebehoren voor afscheidingshek 400-600 cm
02.90.990	Steunwiel aan afscheidingshek
03.91.300	Schoorset
	Toebehoren voor schoorset
11.11.220	Ankerbout M10 x 86 mm (2 stuks) voor bevestiging aan betonnen wanden.
71.10.040	Zeskant tapbout M10 x 40 (2 stuks) voor bevestiging aan HE- of I-staanders.
82.10.500	Zelfborgende nylon moer M10 (2 stuks), behorend bij zeskant tapbout M10 x 40.

Montagedelen voor bevestiging afscheidingshek en/of schoorset aan overige kolommen (3” – Ø200 mm of vierkante kolommen) zijn leverbaar. Informeer naar de mogelijkheden.

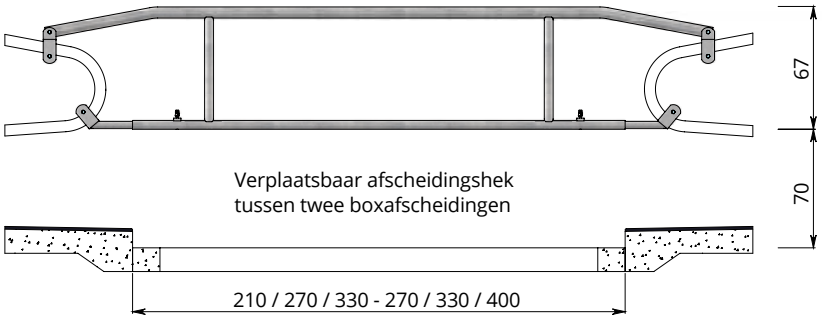

Verplaatsbaar afscheidingshek tussen twee boxafscheidingen

Ideaal voor een flexibele groepsindeling. Eenvoudig te verplaatsen. Kan toegepast worden bij mestgangen met een breedte tussen 210 en 400 cm.

03.18.120	Breedte mestgang: 210 - 270 cm
03.18.150	Breedte mestgang: 270 - 330 cm
03.18.180	Breedte mestgang: 330 - 400 cm

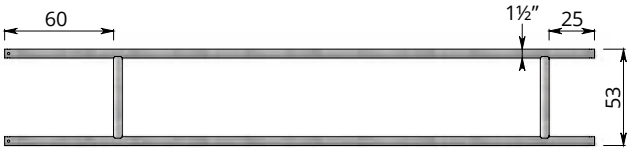

Afscheidingshek voor grootvee hoog 53 cm

Afscheidingshek voor grootvee, hoog 53 cm

Afscheidingshek voor het afsluiten van de wachtruimte. Aan één zijde ca. 50 cm in te korten.

	Lengte
03.14.200	215 cm
03.14.300	270 cm
03.14.400	325 cm
03.14.500	350 cm

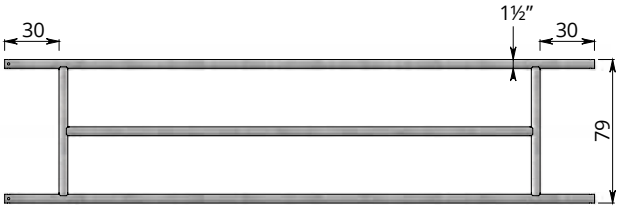

Afscheidingshek voor grootvee hoog 79 cm

Afscheidingshek voor grootvee, hoog 79 cm

	Lengte
03.15.200	215 cm
03.15.300	270 cm
03.15.400	325 cm
03.15.500	350 cm
03.15.600	400 cm

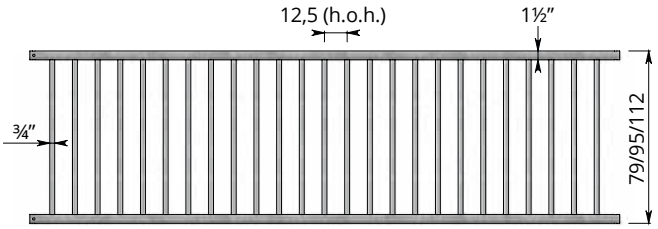

Afscheidingshek voor jongvee

Afscheidingshek voor jongvee

03.12.200	Afscheidingshek jongvee H= 79 L=215 cm
03.12.300	Afscheidingshek jongvee H= 79 L=270 cm
03.12.350	Afscheidingshek jongvee H= 79 L=300 cm
03.12.400	Afscheidingshek jongvee H= 79 L=325 cm
03.12.500	Afscheidingshek jongvee H= 79 L=350 cm
03.12.600	Afscheidingshek jongvee H= 79 L=400 cm
03.11.200	Afscheidingshek jongvee H= 95 L=215 cm
03.11.300	Afscheidingshek jongvee H= 95 L=270 cm
03.11.350	Afscheidingshek jongvee H= 95 L=300 cm
03.11.400	Afscheidingshek jongvee H= 95 L=325 cm
03.11.500	Afscheidingshek jongvee H= 95 L=350 cm
03.11.600	Afscheidingshek jongvee H= 95 L=400 cm
03.13.200	Afscheidingshek jongvee H= 112 L=215 cm
03.13.300	Afscheidingshek jongvee H= 112 L=270 cm
03.13.350	Afscheidingshek jongvee H= 112 L=300 cm
03.13.400	Afscheidingshek jongvee H= 112 L=325 cm
03.13.500	Afscheidingshek jongvee H= 112 L=350 cm
03.13.600	Afscheidingshek jongvee H= 112 L=400 cm

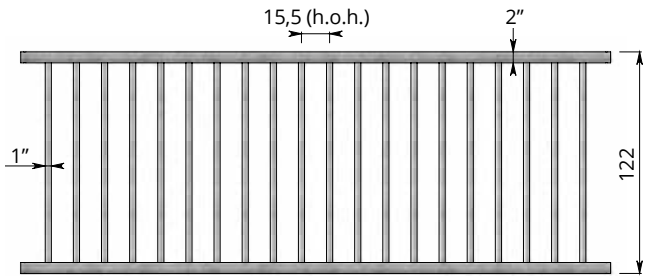

Afscheidingshek voor vleesvee

Afscheidingshek voor vleesvee

03.31.300	Afscheidingshek vleesvee H= 122 L=270 cm
03.31.350	Afscheidingshek vleesvee H= 122 L=300 cm
03.31.400	Afscheidingshek vleesvee H= 122 L=325 cm
03.31.500	Afscheidingshek vleesvee H= 122 L=350 cm
03.31.600	Afscheidingshek vleesvee H= 122 L=400 cm

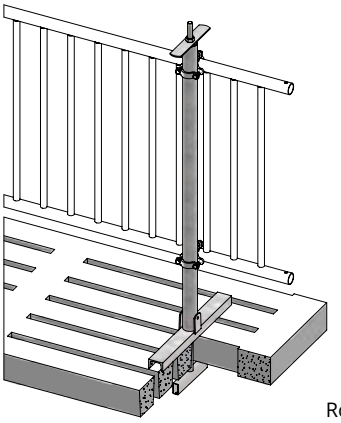

Roosterpaal

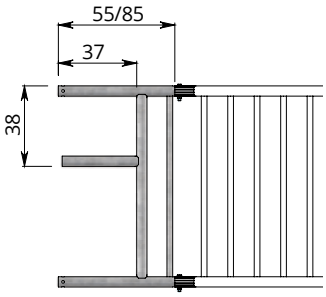

Drinkbakopening
passend op
afscheidingshekken

Instelbaar
draaipunt

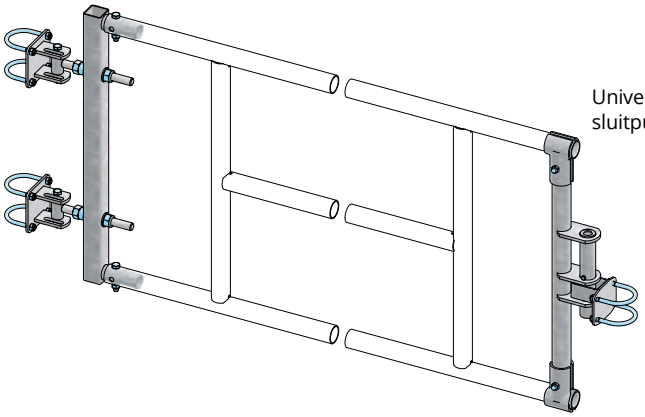

Universeel
sluitpunt

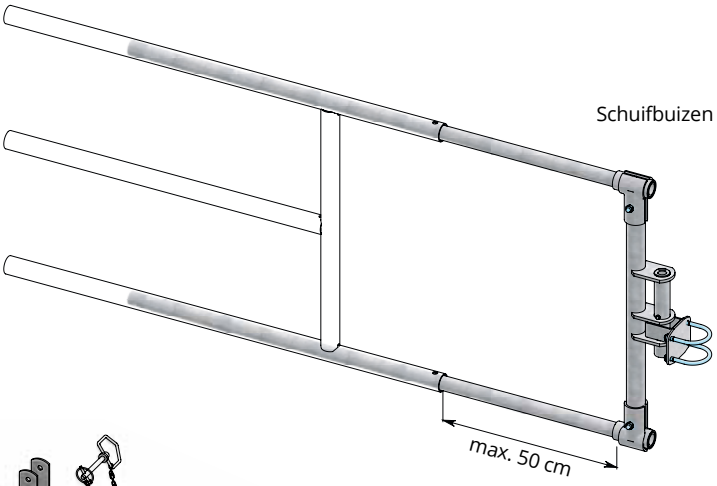

Schuifbuizen

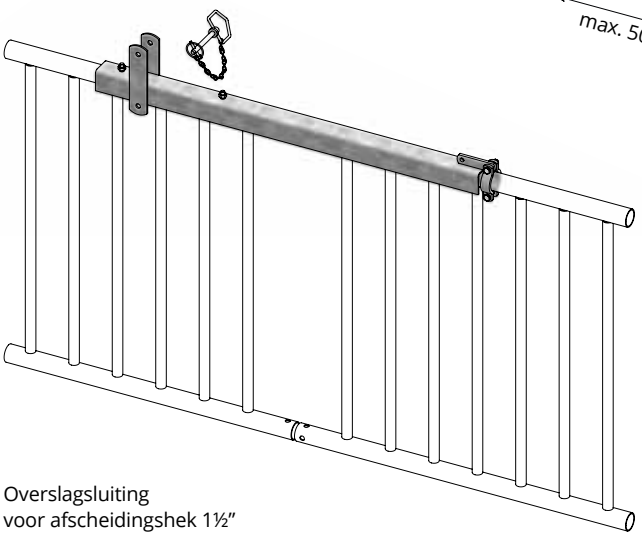

Overslagsluiting
voor afscheidingshek 1½"

	Roosterpaal 2" x 140 cm
	Paal met spindel, vast te klemmen op de betonnen roostervloer. Met behulp van twee roosterpalen zijn de diverse afscheidingshekken verplaatsbaar te monteren op de roostervloer. De afscheidingshekken worden met overkruisklemmen 1½" x 2" aan de roosterpalen bevestigd . Het is ook mogelijk om met horizontale buizen 1½" een roosterhek naar keuze samen te stellen.
03.90.500	Roosterpaal 2" x 140 cm
04.08.020	Overkruisklem 1½" x 2"
	Drinkbakopening
03.11.900	Voor afscheidingshek 03.11, lengte 55 cm
03.11.950	Voor afscheidingshek 03.11, lengte 85 cm
03.13.900	Voor afscheidingshek 03.13, lengte 55 cm
03.13.950	Voor afscheidingshek 03.13, lengte 85 cm
03.31.900	Voor afscheidingshek 03.31, lengte 55 cm
	Instelbaar draaipunt
	Instelbare bevestigingsdelen voor het op eenvoudige wijze waterpas hangen van draaihekken. Inclusief draadbeugels voor montage aan staander 2½".
	Hekhoogte
03.90.250	79 cm
03.90.255	95 cm
03.90.260	112 cm
03.90.270	122 cm
	Universeel sluitpunt
	Robuuste sluiting, inclusief sluitpunt. Speciaal voor draaibare afscheidingshekken die vaak bediend moeten worden. Inclusief draadbeugels voor montage aan staander 2½".
	Hekhoogte
03.90.450	53 cm
03.90.460	79 cm
03.90.465	95 cm
03.90.470	112 cm
03.90.480	122 cm
	Schuifbuizen
	Eenvoudige flexibele oplossing om standaard afscheidingshekken voor grootvee (art. nr. 03.14 en 03.15) in combinatie met een universeel sluitpunt te verlengen. De robuuste schuifbuizen zijn gemaakt van buis met een wanddikte van 4mm. De afscheidingshekken kunnen daarmee tot ca. 50cm verlengd worden.
03.91.400	Stel schuifbuizen (2 stuks) D=38mm L=150 cm
	Toebehoren
	Universeel sluitpunt
	Hekhoogte
03.90.450	53 cm
03.90.460	79 cm
	Overslagsluiting voor afscheidingshekken
03.91.100	Voor afscheidingshekken, in lijn geplaatst
03.91.100	Voor afscheidingshekken, overlappend geplaatst

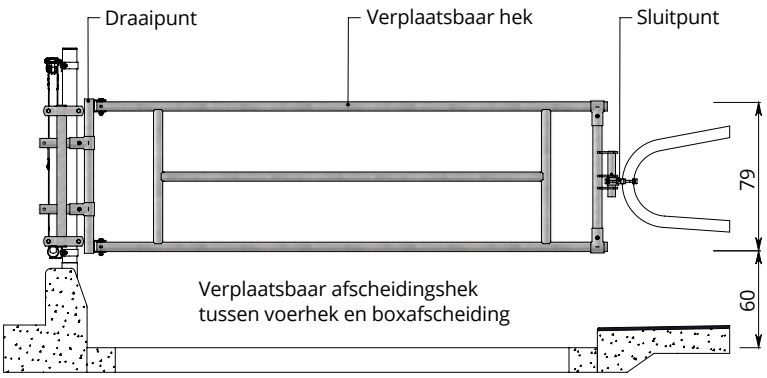

Verplaatsbaar afscheidingshek tussen voerhek en boxafscheiding

De basis voor dit afscheidingshek wordt gevormd door het afscheidingshek voor grootvee (model 03.15). Door het hek draaibaar te maken - draaipunt aan voerhekzijde - kunnen de koeien op eenvoudige wijze gehergroepeerd worden. Aan de tegenoverliggende zijde bevelen wij onze universele sluiting aan. Het 'bedieningsgemak' kan verder enorm vergroot worden door het hek te voorzien van een doorlooppoort.

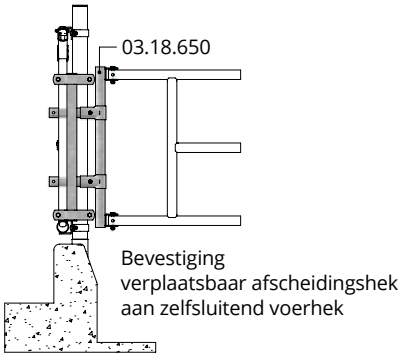

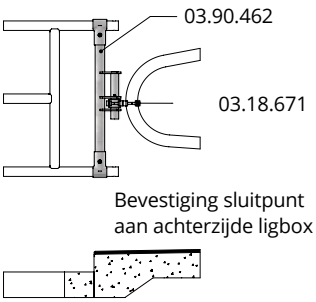

Bevestiging verplaatsbaar afscheidingshek aan zelfsluitend voerhek en veiligheidsvoerhek

03.18.650 Draaipunt compleet voor bevestiging aan zelfsluitend voerhek (model 22.61, 22.62, 24.61, 24.62, 24.63 en 24.66) en veiligheidsvoerhek (model 22.70 en 22.72)

03.18.850 Draaipunt compleet voor bevestiging aan veiligheidsvoerhek (model 24.72 en 24.70)

Universeel sluitpunt aan achterzijde ligboxafscheiding

03.90.462 **03.18.671** Universele sluiting voor hekhoogte 79 cm Sluitpunt aan verticale buis 1½" of 2", bestaande uit een parallelklem en sluitring

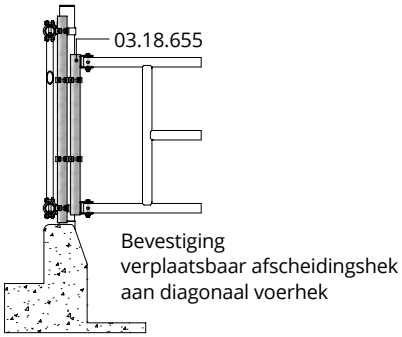

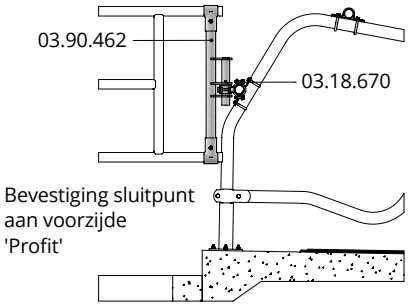

Bevestiging verplaatsbaar afscheidingshek aan diagonaal voerhek

03.18.655 Draaipunt compleet voor bevestiging aan diagonaal voerhek

Universeel sluitpunt aan voorzijde 'Profit'

03.90.462 **03.18.670** Universele sluiting voor hekhoogte 79 cm Sluitpunt aan horizontale buis 1½" of 2", bestaande uit overkruisklem en sluitring

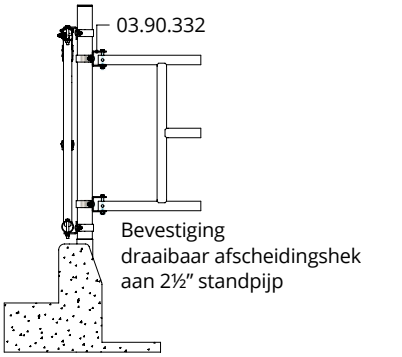

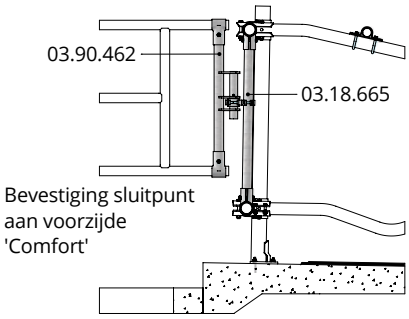

Bevestiging draaibaar afscheidingshek aan 2½" standpijp

03.90.332 Stel universele montagegaffels aan 2½" standpijp

Universeel sluitpunt aan voorzijde 'Comfort-NG' aan horizontale buizen

03.90.462 **03.18.665** Universele sluiting voor hekhoogte 79 cm Sluitpunt aan voorzijde Comfort ligbox, bestaande uit buis 1½" plus T-klemmen, parallelklem en sluitring

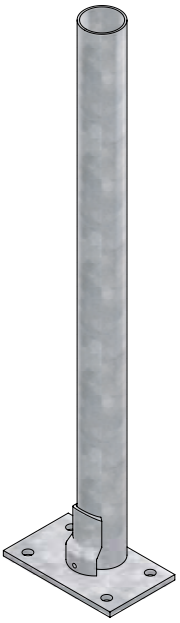

Opbouw standpijp

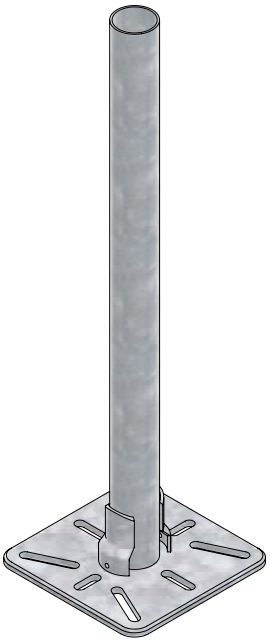

Opbouw standpijp 2½"
met grote voetplaat

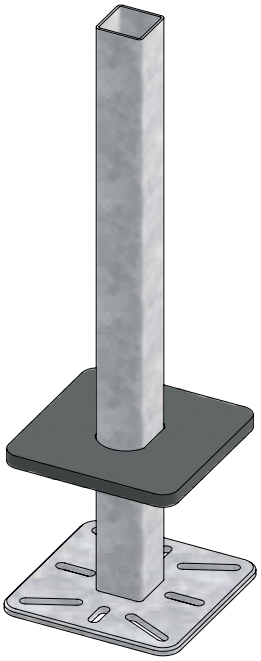

Opbouw standpijp ⧄ 80 mm
met grote voetplaat en
rubber beschermingsplaat

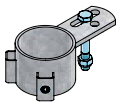

Bevestigingsdeel
voor 1 tussenhek

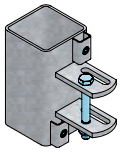

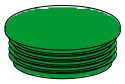

Afdekkap

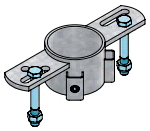

Bevestigingsdeel voor
2 tussenhekken (180°)

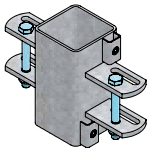

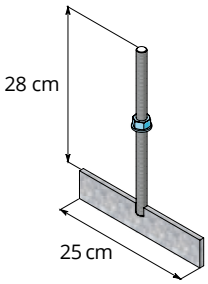

T-bout

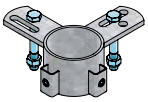

Bevestigingsdeel voor
2 tussenhekken (90°)

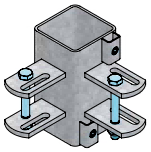

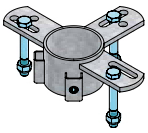

Bevestigingsdeel
voor 3 tussenhekken

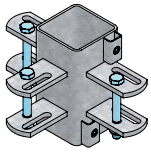

Ophangpunt

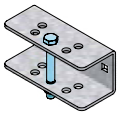

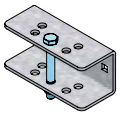

Stel universele
montagegaffels

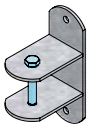

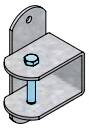

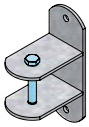

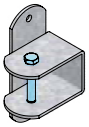

180° 90°

Stel wandbevestigingen

	Opbouw standpijp
	Maat
10.21.140	2" x 140 cm
10.26.100	2½" x 100 cm
10.26.120	2½" x 120 cm
10.26.130	2½" x 130 cm
10.26.145	2½" x 145 cm
10.26.160	2½" x 160 cm
10.26.170	2½" x 170 cm
10.26.180	2½" x 180 cm
10.81.160	⧄ 80 x 160 cm
	Opbouw standpijp met grote voetplaat, 30 x 30 cm
	Maat
10.26.360	2½" x 160 cm
10.81.360	⧄ 80 x 160 cm
	Toebehoren:
10.26.910	Rubber beschermingsplaat voor de opbouwstandpijpen 10.26.360 en 10.81.360
	Afdekkap
	Voor het afdichten van standpijpen en buiseinden. Maat
11.06.150	1½" (Ø48 mm)
11.06.200	2" (Ø60 mm)
11.06.250	2½" (Ø76 mm)
11.06.300	3" (Ø89 mm)
11.06.800	⧄ 80 mm
	T-bout
11.10.300	T-bout M16 met moer. Voor het monteren van een opbouw standpijp op de roostervloer. Ook te gebruiken als instortanker. Afmeting 28 x 25 cm
	Stel bevestigingsdelen
	Universele bevestigingsdelen, voor montage van diverse afscheidingshekken aan 2½"en ⧄ 80 mm staanders. Geschikt voor vaste en draaibare montage van de afscheidingshekken. Levering per stel, incl. bouten.
03.90.610	Voor 1 tussenhek aan 2½" standpijp
03.90.620	Voor 2 tussenhekken (180°) aan 2½"
03.90.625	Voor 2 tussenhekken (90°) aan 2½"
03.90.630	Voor 3 tussenhekken aan 2½"
03.90.710	Voor 1 tussenhek aan ⧄ 80 mm standpijp
03.90.720	Voor 2 tussenhekken (180°) aan ⧄ 80 mm
03.90.725	Voor 2 tussenhekken (90°) aan ⧄ 80 mm
03.90.730	Voor 3 tussenhekken aan ⧄ 80 mm
	Ophangpunt
03.90.320	Voor het ophangen van een draaihek tegen de wand
	Stel universele montagegaffels
	Montagedelen voor universele bevestiging van afscheidingshekken. Geschikt voor vele situaties. Ook te gebruiken als scharnier- of sluitpunt. Bevestiging:
03.90.330	Wand
03.90.331	Standpijp 2"
03.90.332	Standpijp 2½"
03.90.333	Standpijp 3"
	Stel wandbevestigingen
	Voor het monteren van een afscheidingshek tegen de wand. Te gebruiken als scharnier- of sluitpunt.
03.90.300	Stel wandbevestigingen 60 mm x 180°
03.90.310	Stel wandbevestigingen 60 mm x 90°

Standbuis

Scharnierstang

Sluitstang

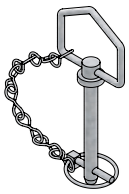

Universele sluitpen

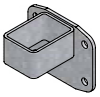

Sluitpunt

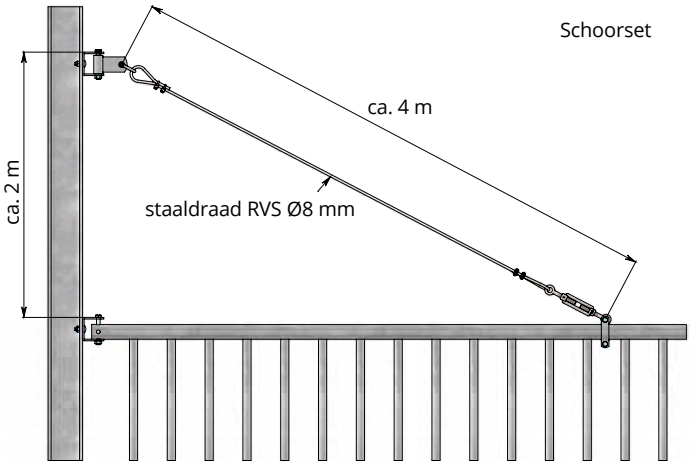

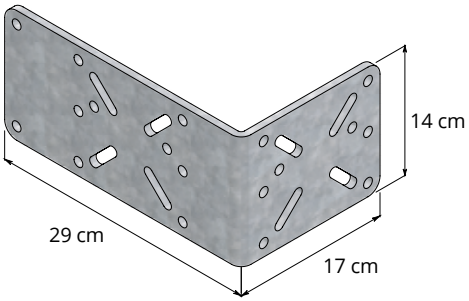

Universele montageplaat

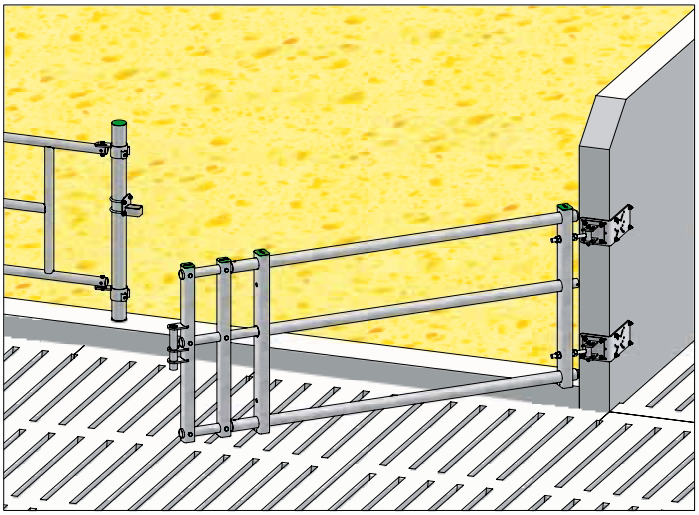

	Standbuis
	Universeel bevestigingsdeel, voor montage van een afscheidingshek aan diverse stalonderdelen met behulp van onze standaardklemmen (zie pag. 40).
	Standbuizen voor afscheidingshek hoogte:
03.90.110	53 cm
03.90.100	79 cm
03.90.130	95 cm
03.90.120	112 cm
	Scharnierstang
	Voor montagedelen die als draaipunt worden gebruikt.
02.90.010	Scharnierstang 100 cm
02.90.015	Scharnierstang 125 cm
	Sluitstang
	Voor montagedelen die als sluitpunt worden gebruikt.
03.90.400	Sluitstang 100 cm
03.90.410	Sluitstang 125 cm
	Universele sluitpen
03.90.440	Te gebruiken als alternatief voor de sluitstang (2 per hek)
03.90.452	**Sluitpunt**
	Schoorset voor afscheidingshek
	Compleet met derde draaipunt, RVS staaldraad en spanschroef.
03.91.300	Schoorset voor afscheidingshek 1½" en 2"
	Universele montageplaat
	Montage van hekken aan de kopse kant van een eindmuur is lastig i.v.m. de dikte van de betonmuur. Spinder heeft een universele montageplaat ontwikkeld welke passend is voor alle scharnier- en sluitdelen. Tevens toepasbaar voor montage 2" buizen aan houten kolom.
	Belangrijke kenmerken: • Passend voor alle scharnier- en sluitdelen; • Passend voor kapbeugels 1½"/2"/2½" en draadbeugels 1½"/2" /2½"/vk80; • Voorkomt beschadiging betonmuren; • Degelijk met 8mm dikke plaat.
03.90.350	Universele montageplaat

Aandacht

- Cuddle Box 5.1
- Arena kunststof kalverboxen 5.3
- Classic eenling-kalverboxen 5.4
- Koeborstels 5.5
- Stierebox 5.6
- Groepsboxen voor vleesvee 5.7

Cuddle Box

Een pasgeboren kalf is de toekomst van uw veestapel en een pasgekalfde koe is de start van een nieuwe lactatie. Goed verzorgen dus! Alle reden om de periode rondom en tijdens het afkalven perfect te organiseren. In de praktijk blijkt vaak dat dit op een aantal punten beter kan. De Cuddle box creëert de optimale omstandigheden tijdens deze belangrijke eerste fase.

De meeste veehouders kennen het afkalfprotocol, maar wijken hiervan af omdat de omstandigheden niet optimaal zijn. De Cuddle box, gemonteerd in het strohok, creëert deze gewenste omstandigheden. Voor veehouder, koe en kalf! Werkzaamheden rondom het afkalven kunnen veilig, hygiënisch en met een minimum aan stress voor koe en kalf worden uitgevoerd.

De Cuddle box bestaat uit een kalf- en een koegedeelte. In het kalfgedeelte komt het pasgeboren kalf in een schone omgeving te liggen.
Het kalfgedeelte is afgebakend door lichte en gemakkelijk uitneembare kunststof panelen die eenvoudig te reinigen zijn.

De koe staat afgeschermd in het koegedeelte van waaruit ze gemakkelijk het kalf droog kan likken en ruwvoer kan opnemen. De uitschuifbare en draaibare zijhekken vergemakkelijken het binnenlopen van de koe. Door middel van een koord kan de veehouder het vanghek van achter de koe eenvoudig sluiten.

De Cuddle box wordt bij voorkeur aan de zijkant van het strohok geplaatst, zodat de veehouder niet het strohok in hoeft om de koe te melken. De zijhekken zijn zo gemaakt dat het uier goed bereikbaar is en de koe dus veilig uitgemolken kan worden - vanaf de schone zijde.

De Cuddle box is een idee van Vetvice en doorontwikkeld en praktijkrijp gemaakt door Spinder. Vetvice is een team van dierenartsen die streven naar maximaal welzijn en een maximale gezondheid van dier en mens.

De voordelen van de Cuddle box:

- De kalfkoe is eenvoudig door één persoon vast te zetten voor bijv. behandeling of verloskundige hulp tijdens het afkalven;
- Er wordt een hygiënische, droge- en tochtvrije ligplek gecreëerd voor het pasgeboren kalf. Geen contact met mest reduceert de kans op infecties;
- Het pasgeboren kalf ligt op een laag ruwvoer. De geur van vruchtwater in het voer stimuleert de koe om direct te gaan vreten;
- Directe voeropname na het afkalven helpt een negatieve energiebalans en ketosis voorkomen;
- Een likkende en vretende koe laat de placenta beter gaan;
- Likken door de koe stimuleert het kalf en zorgt dat het niet afkoelt;
- De koe staat vast en wordt gefixeerd door hekken zodat zij direct na het afkalven veilig gemolken kan worden;
- Een koe die aan haar kalf likt laat zich gemakkelijker melken. Het likken stimuleert tevens de oxytocinereflex en daarmee het vrijgeven van de belangrijke colostrum!;
- In het kalfgedeelte van de Cuddle box is biest geven aan het kalf gemakkelijk;
- Het kalf kan niet gaan zwerven en is makkelijk te verplaatsen.

Cuddle Box

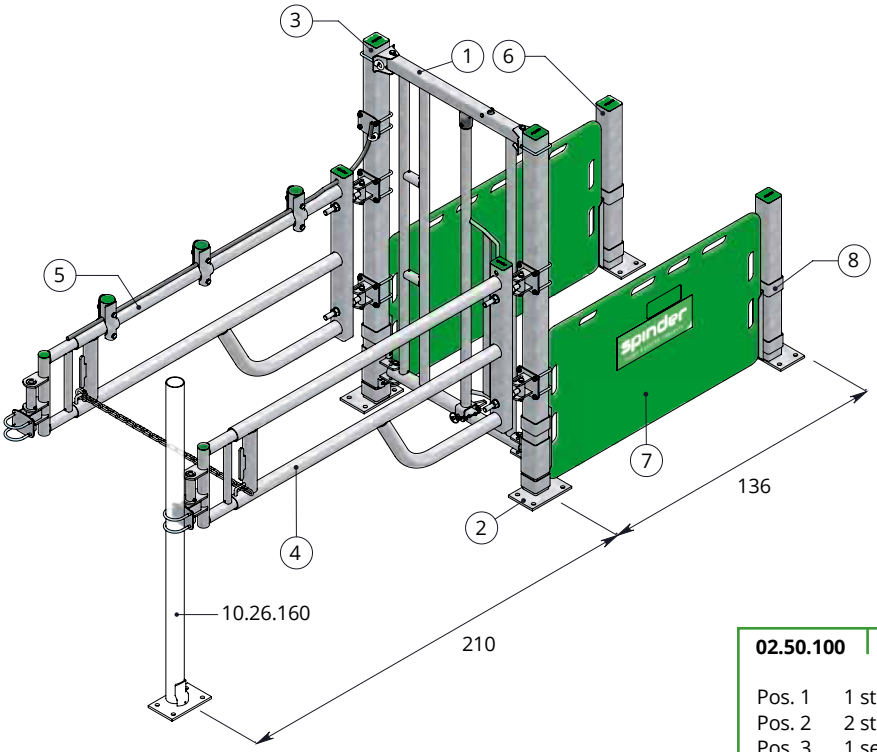

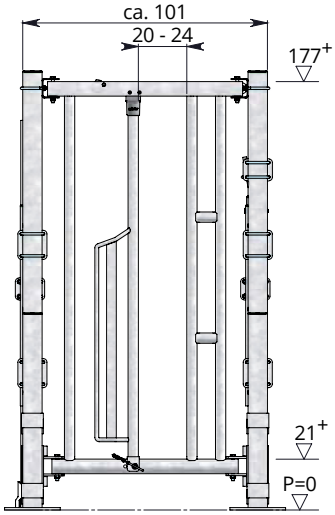

02.50.100	Cuddle box compleet, bestaande uit:	
Pos. 1	1 stuks	Vang/voerhek
Pos. 2	2 stuks	Staander ⧄ 80 x 180 cm
Pos. 3	1 set	bevestigingsdelen (4 stuks) voor bevestiging vang/voerhek aan staander ⧄ 80
Pos. 4	1 stuks	Uitschuifbaar zijhek
Pos. 5	1 stuks	Uitschuifbaar zijhek met touwgeleiding en opsluitketting
Pos. 6	2 stuks	Staander ⧄ 80 x 80 cm
Pos. 7	2 stuks	Kunststof paneel
Pos. 8	2 set	bevestigingsdelen (2 stuks) voor bevestiging kunststof paneel aan ⧄ 80

	Toebehoren
10.26.160	Standpijp 2½" x 160 cm
11.06.250	Afdekkap 2½"
11.11.250	Ankerbout M16 x 120 mm (20 per Cuddle Box)

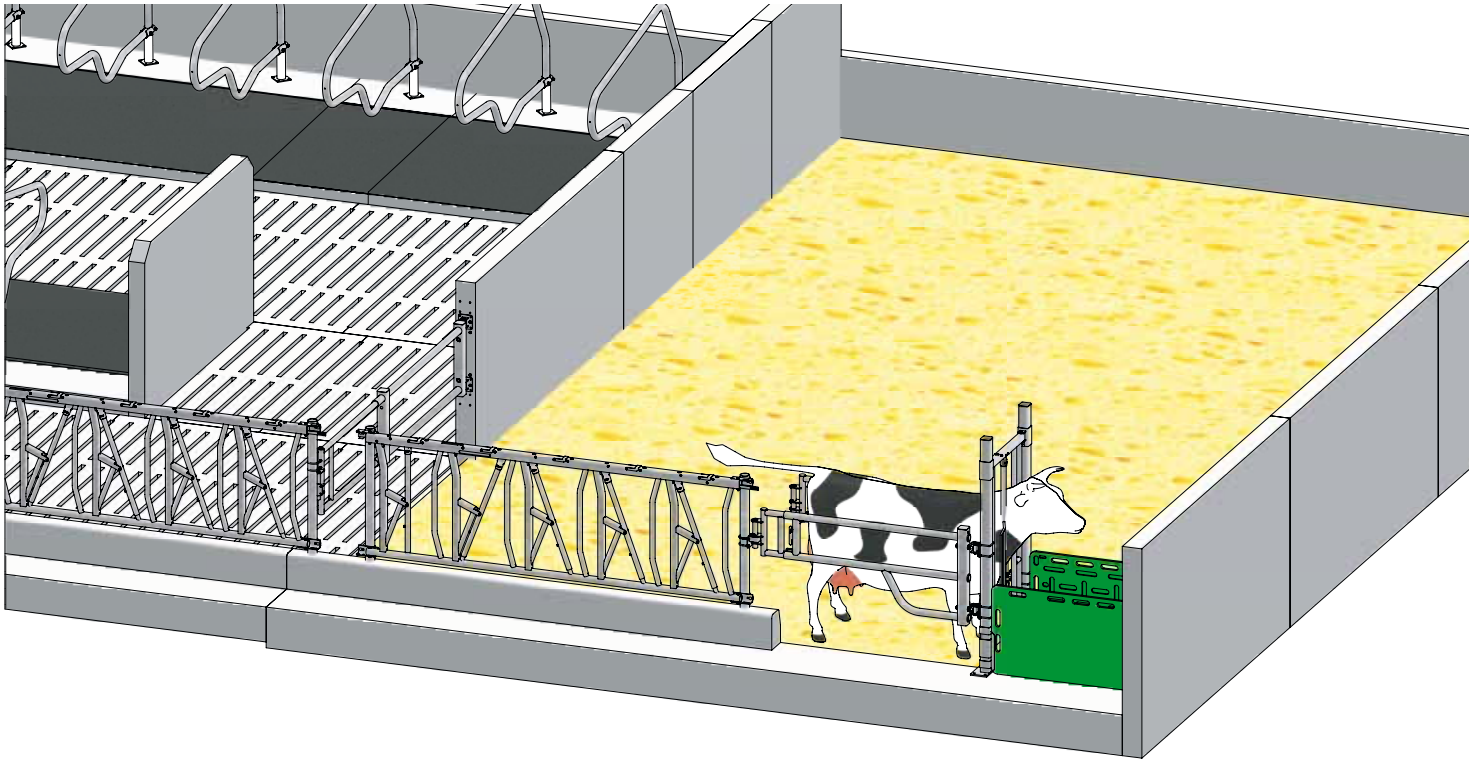

Arena kunststof kalverboxen

Hooiruif Arena

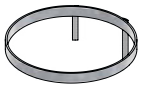

Emmerbeugel aan fronthek

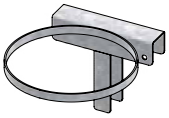

Speenemmerbeugel op wand

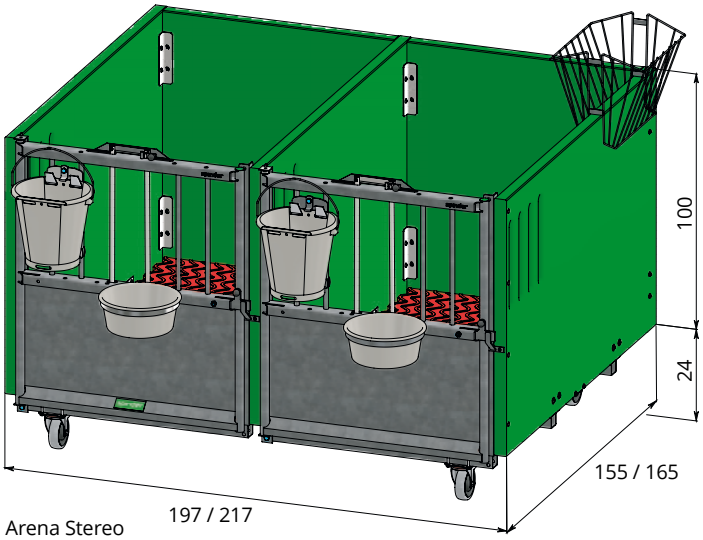

Arena Stereo

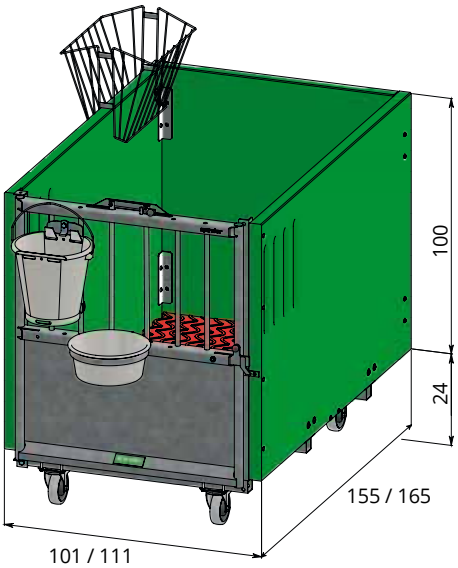

Arena Mono

Een pasgeboren kalf. Die eerste weken zijn belangrijk om uit te kunnen groeien tot een goede koe. Goede huisvesting is hierin een vereiste. Eenlingboxen zijn al jaren de beste oplossing om besmetting te voorkomen.

De eenling-kalverboxen van Spinder dragen al jaren bij aan een gezonde start van het pasgeboren kalf. Spinder heeft zowel Classic eenling boxen van geschaafd hardhout met een roostervloer in haar assortiment als ook het type Arena van volledig kunststof.

Deze **Arena** kalverboxen kenmerken zich door de gemakkelijke reinigbaarheid van wanden en vloer. De wanden zijn glad; vuil laat dus gemakkelijk los. De vloer is één geheel, licht, en met weinig kans voor aanhakend stro. Het is aan te raden de kalveren op een goede laag stro te huisvesten.
Uitgevoerd met een handig en flexibel fronthek. Door de standaard zwenkwielen zijn de boxen goed te verplaatsen, zodat schoonmaken optimaal en op de juiste plek uitgevoerd kan worden.

De maatvoering sluit aan bij de nieuwe inzichten: 91 x 150 of 101 x 160.

Belangrijkste kenmerken:

1. De vloer:
   - Gemakkelijk verwijderen en plaatsen; uit een stuk, licht van gewicht (ca 10 kg).
   - Gemakkelijke schoon te maken doordat stro bijna nergens kan omkrullen.
   - Drainage door een aantal drainage gaten in de vloer.

2. De wanden
   - Sterke kunststof panelen (5 cm dik), lange levensduur.
   - Zonnewarmte bestendig.
   - Gemakkelijk te reinigen door gladde buitenkant
   - Met doorkijk spleten, 4 maal 35 bij 3,5 cm.
   - RVS bevestiging, door en door.
   - Altijd met achterwand.
   - Onbelemmerde inloop.

3. Het fronthek:
   - Robuust, thermisch verzinkt.
   - Onderste gedeelte dicht, bovenste gedeelte met 6 spijlen.
   - De middelste spijlen zijn beweegbaar zodat het kalf hier de kop naar buiten kan steken. Het kalf kan vastgezet worden.
   - De middelste spijlen zijn van glad RVS, diervriendelijk en hygiënisch.
   - Flexibele inzet doordat het fronthek aan beide zijden te scharnieren is.
   - Eenvoudige vergrendeling met een klinkje.
   - 2 emmerhouder posities boven.
   - 3 emmerhouder posities onder, waarbij 2 enkele emmerhouders naast elkaar geplaatst kunnen worden.

4. Het frame
   - Thermisch verzinkt draag frame, robuust.
   - Met 4 gelagerde zwenkwielen, strop bevestiging, 2 met rem.

5. De Arena kalverboxen zijn er in 2 types met elk 2 uitvoeringen:
   - de 91 met een binnen maat van 91 cm x 150 cm
   - de 101 met een binnen maat van 101 cm x 160 cm.

   Uitvoeringen zijn enkelvoudig of een dubbele opstelling
   - Mono : een enkelvoudige box,
     - buitenmaat 91: 101 x 155,
     - buitenmaat 101: 111 x 165
   - Stereo : twee boxen gekoppeld,
     - buitenmaat 91: 197 x 155,
     - buitenmaat 101: 217 x 165

	Type
01.60.091	Arena 91 Mono
01.61.091	Arena 91 Stereo (2 kalverboxen)
01.60.101	Arena 101 Mono*
01.61.101	Arena 101 Stereo (2 kalverboxen)*
	Toebehoren
01.60.050	Enkele-emmerbeugel type Arena
01.60.060	Speenemmerbeugel type Arena op kunststofwand
01.60.030	Hooiruif type Arena, leverbaar per 1/8/2018
01.40.220	Kunststof kalveremmer 12 L met speen
01.40.250	Speenemmer met vlakke zijde
01.40.350	Bevestigingsset voor speenemmer met vlakke zijde
01.40.240	Kunststof kalverschaal 5 L
01.40.210	Kunststof kalveremmer 12 L

Classic eenling-kalverboxen

Pas geboren kalveren zijn door hun nog geringe weerstand erg gevoelig voor besmetting. Een individuele huisvesting is dan ook een vereiste. Te meer omdat de waarde van de kalveren, door het gebruik van moderne fokmethoden, inmiddels zodanig is gestegen dat iedere andere manier van huisvesting te veel risico met zich meebrengt.

De eenling-kalverboxen van Spinder dragen al jaren bij aan een gezonde start van het pasgeboren kalf. Spinder heeft zowel de Classic eenling-box met geschaafd hardhouten rooster en betonplex zij- en achterwanden in haar assortiment als ook het type Arena van volledig kunststof.

Belangrijke kenmerken Spinder Classic kalverboxen:

- Het fronthek, 190 cm hoog, is uitgevoerd als deurtje voor gemakkelijke toegang tot de box;
- Het deurtje kan links- of rechtsom draaien;
- De V-vormige kopopening in het fronthek is verstelbaar, dus geschikt voor verschillende leeftijden en/of rassen. Hiermee kunt u het kalf ook vastzetten;
- De boxen zijn verhoogd opgesteld, zodat een droge ligging van het kalf en optimale ventilatie zijn gewaarborgd;
- Het onderste gedeelte van het fronthek is afgedicht om tocht en het doortrappen van stro tegen te gaan;
- Het frame en fronthek zijn geheel thermisch verzinkt;
- Het uitneembare lattenrooster is van geschaafd hardhout met slotbouten, die voorzien zijn van een zinklaag;
- De tussenwanden zijn van watervast hechthout met gladde kunstharscoating en aluminium beschermrand;
- De achterwand is uitneembaar om de box optimaal te kunnen reinigen;
- Montage van de box gaat snel en eenvoudig. Een duidelijk montageschema wordt bijgeleverd;
- Leverbaar in breedtes van 82 en 92 cm.

Het is aan te bevelen de kalverboxen in een aparte, goed geventileerde ruimte te plaatsen.

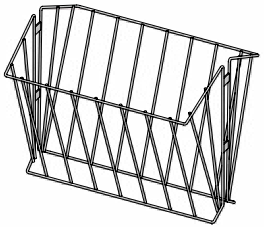

Hooiruif

Dubbele emmerbeugel

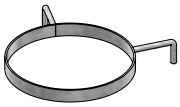

Enkele emmerbeugel

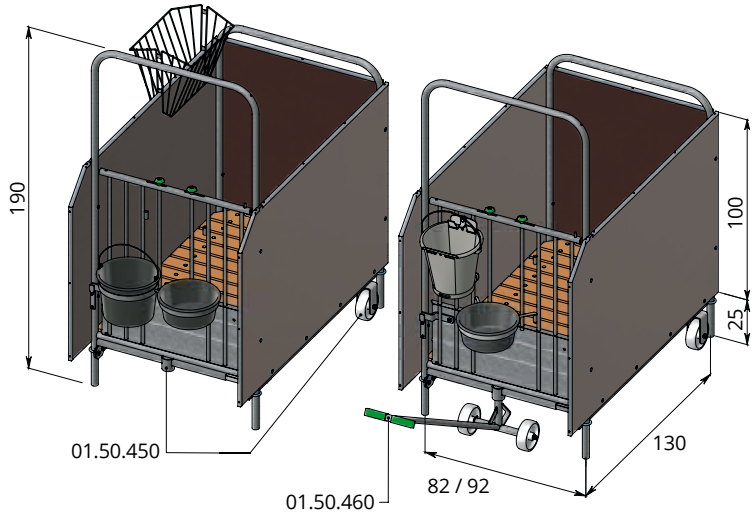

	Classic kalverbox 82 cm
01.52.820	Basisbox
01.52.821	Aanbouwbox
	Classic kalverbox 92 cm
01.52.920	Basisbox
01.52.921	Aanbouwbox
	Toebehoren
01.50.890	Achterwand 82 cm
01.50.990	Achterwand 92 cm
01.40.220	Kunststof kalveremmer 12 liter met speen
01.40.250	Speenemmer met vlakke zijde
01.40.350	Bevestigingsset voor speenemmer met vlakke zijde
01.40.240	Kunststof kalverschaal 5 liter
01.40.210	Kunststof kalveremmer 12 liter
01.40.180	Dubbele emmerbeugel type Classic
01.40.170	Enkele emmerbeugel type Classic
01.50.190	Hooiruif type Classic
	Wielstel voor verrijdbare Classic kalverbox(en)
01.50.400	Wielstel voor verrijdbare kalverbox (afgebeeld zijn 4 wielstellen)
	Wielstel voor Classic basisbox, pick-up systeem
01.50.450	Onderstel op 2 wielen voor basisbox
01.50.460	Bijbehorende trekboom op wielen
	Dakconstructie voor Classic kalverbox
	Met deze dakondersteuning kan eenvoudig een dak boven de kalverboxen gebouwd worden voor buitenopstelling.
01.42.510	Één dakondersteuning plus twee zijwanden (voor 1 basisbox en max. 2 aanbouwboxen)
01.42.500	Extra dakondersteuning (1 extra dakondersteuning per 2 aanbouwboxen)
	Wordt geleverd zonder houten balken en dakplaten

Roterende koeborstel Krazzmaxx

Het is interessant om te zien hoe de koe zich uitgebreid laat borstelen en masseren. De dieren voelen zich super als ze gebruik kunnen maken van de volautomatische koeborstel.

Luizen, mijten en andere parasieten worden van de huid verwijderd. Het ontstaan van eczeem of aantasting van de huid door schimmels wordt verminderd of zelfs helemaal tegen gegaan.

Door het grote borsteloppervlak en door het masseren raakt de huid beter doorbloed en wordt de stofwisseling gestimuleerd. De melkproductie stijgt en de tochtigheid wordt verbeterd.

Het gebruik van de Krazzmaxx resulteert in meer rust in de stal.

Belangrijke kenmerken:
- Optimale reiniging rug, borst en flanken;
- Verwijdert parasieten en verhindert eczeem;
- Afname van jeuk;
- Groot massage oppervlak;
- Stimuleert de stofwisseling;
- Minder scheren.

Technische gegevens:
- Elektromotor : 230 V / 50Hz
- Motor vermogen : 0,37 KW
- Draaisnelheid : 48 toeren per min.
- Benodigde inbouwbreedte : ca. 110 cm
- Gewicht : 133 kg

11.15.300	**Roterende koeborstel Krazzmaxx**

Borstelgarnituur
met veer

11.15.200	**Borstelgarnituur met veer**
	Dankzij de flexibele horizontale borstel bestand tegen elkaar bespringende dieren.
11.15.900	Losse borstels

De stierebox

De stier; groot en sterk. Een dier om met veel respect mee om te gaan. Speciaal voor de dekstier heeft Spinder de stierebox ontwikkeld, bestaande uit een robuust veiligheidsvoerhek (2 vreetplaatsen) en een even robuuste deur. Opzet is dat een koe veilig en handig in en uit de box gebracht kan worden doordat de stier op dat moment vaststaat in het voerhek.

Doordat het hek uitgevoerd is met instelbare halsbreedte kan de stierebox voor bijna elk type stier (leeftijd, grootte) gebruikt worden. De twee vreetplaatsen zijn onafhankelijk van elkaar te bedienen, simpel en veilig voor vingers en handen.

Een volledig stierebox-front is 3 meter breed, en pakweg 1,70 meter hoog. Het is opgebouwd uit zware buis (o.a. 2,5") en zware kokers (o.a. vierkant 80).

De stierebox bestaat uit:

- Robuust veiligheidsvoerhek (dus met benedenopening) met instelbare halsbreedte, 2 vreetplaatsen;
- Een zware deur met veiligheidssluiting.

De bedieningsfuncties van het voerhek:

- Geopende positie; stier en koe kunnen vrij de kop in en uit het voerhek halen;
- Zelfsluitende positie waarbij de dieren zichzelf vastzetten als ze gaan vreten;
- Individueel loslaten van een dier door het verplaatsen van de bedieningskoker;
- Individueel bevrijden van een dier uit de veiligheidsopening (beneden opening) door het verplaatsen van de bedieningskoker.

02.59.100	Veiligheidsvoerhek voor (dek)stier, 185cm
02.59.250	Deur, incl. sluiting en sluitpunten, 96cm
10.81.180	Opbouw standpijp ⌀ 80 mm x 180 cm
11.06.800	Afdekkap ⌀ 80 mm
11.02.800	Kunststof beschermhuls ⌀ 80 mm
02.59.710	Stel bevestigingsdelen aan ⌀ 80 mm
02.59.750	Stel hangbanden voor deur stierebox

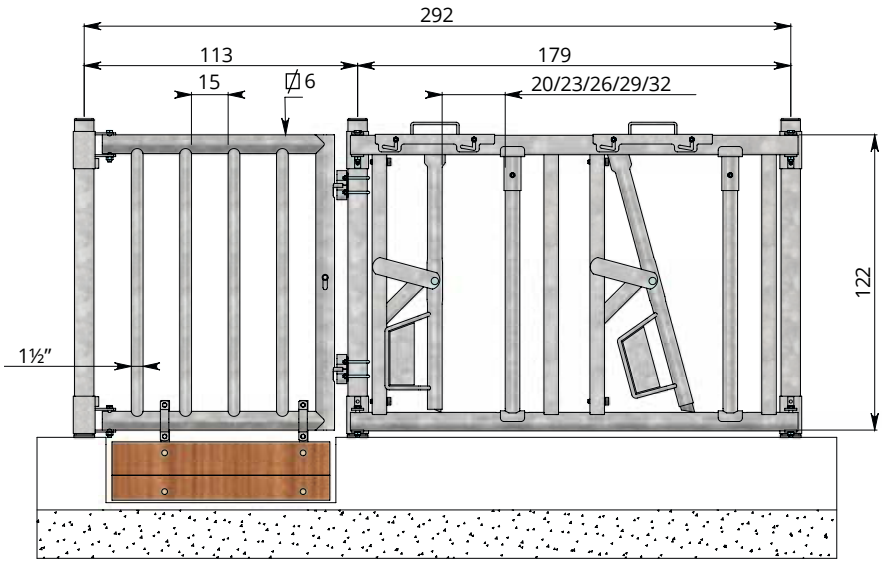

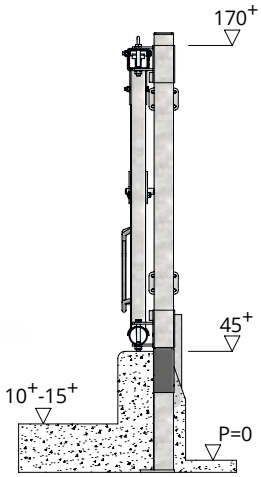

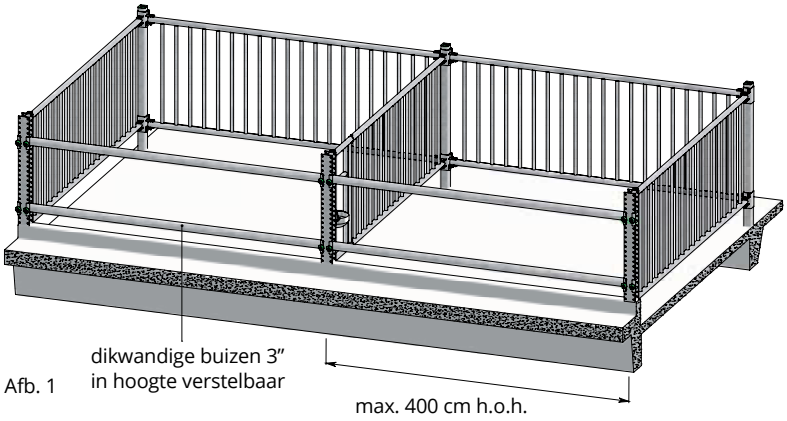

Afb. 1

Vleesvee

De meest doelmatige huisvesting van vleesvee is die met het engelse voerhek, zoals hiernaast afgebeeld. Het voerhek bestaat uit horizontale frontbuizen die gemakkelijk uitneembaar en in hoogte verstelbaar zijn. U heeft hiervoor een onderbuis en een nekbuis nodig, beide uitgevoerd in zware 3” buis. De buizen worden speciaal op maat gemaakt. Door te werken met onze afscheidingshekken voor vleesvee kunt u iedere gewenste indeling maken voor uw vleesvee huisvesting (afb. 1).

Variatie in groepsboxen

Naast een systeem waarbij de dieren via het voerhek uit de groepshokken worden gehaald, zijn ook andere indelingen mogelijk.
In de afbeeldingen hiernaast ziet u enkele voorbeelden. Met onze universele bevestigingsdelen kunt u gemakkelijk een drijfgang achter de hokken aanbrengen. Elk hok is via een deurelement vanaf de drijfgang te bereiken (afb. 2).
In afbeelding 3 ziet u een indeling waarbij kleinere groepshokken kunnen worden gemaakt. Door de dieren in één gedeelte op te sluiten kunt u het andere gedeelte schoonmaken.

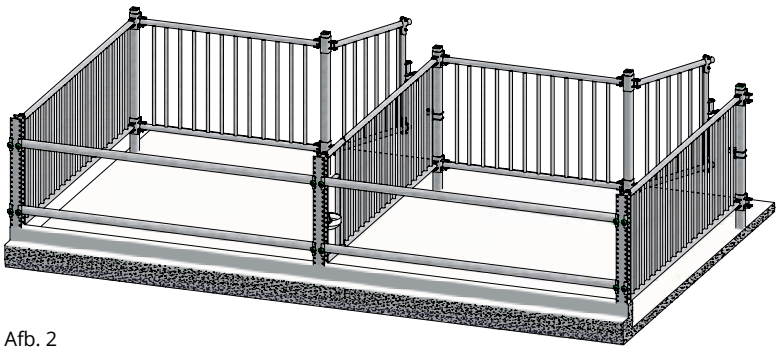

Afb. 2

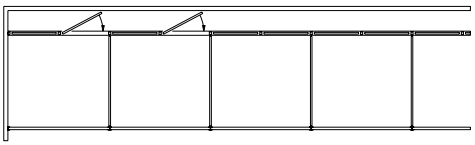

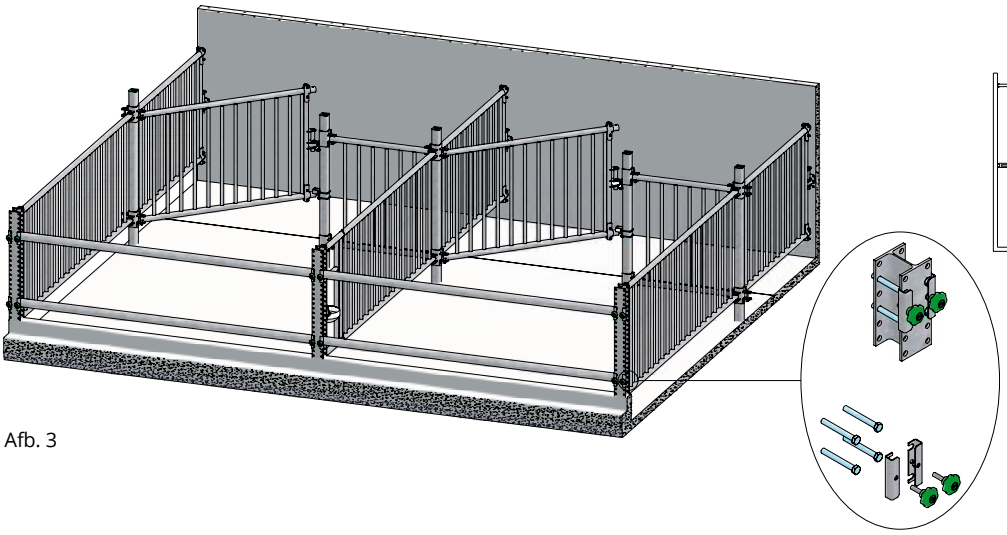

Afb. 3

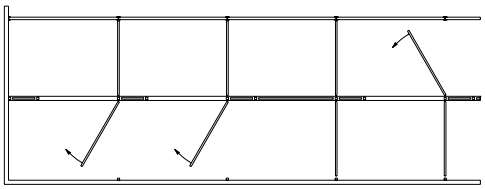

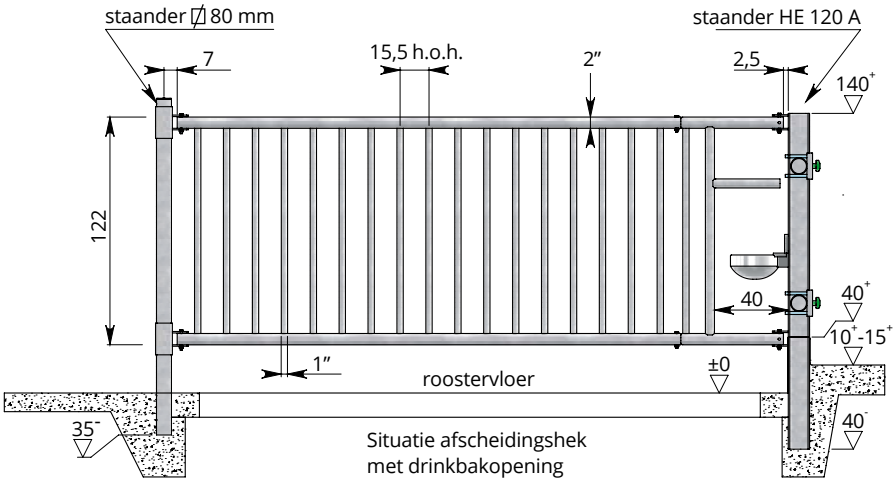

Mestafvoer

- Mestschuif algemeen 6.1
- Besturingskasten voor Spinder mestschuiven 6.2
- Roostervloerschuif 6.3
- Combischuif 6.4
- Mestschuiven in de praktijk 6.6
- Trekker aangedreven mestmixers 6.7
- Elektrisch aangedreven mestmixers 6.8
- Elektrische dompelmestmixers 6.10

- Aandrijfstation op console

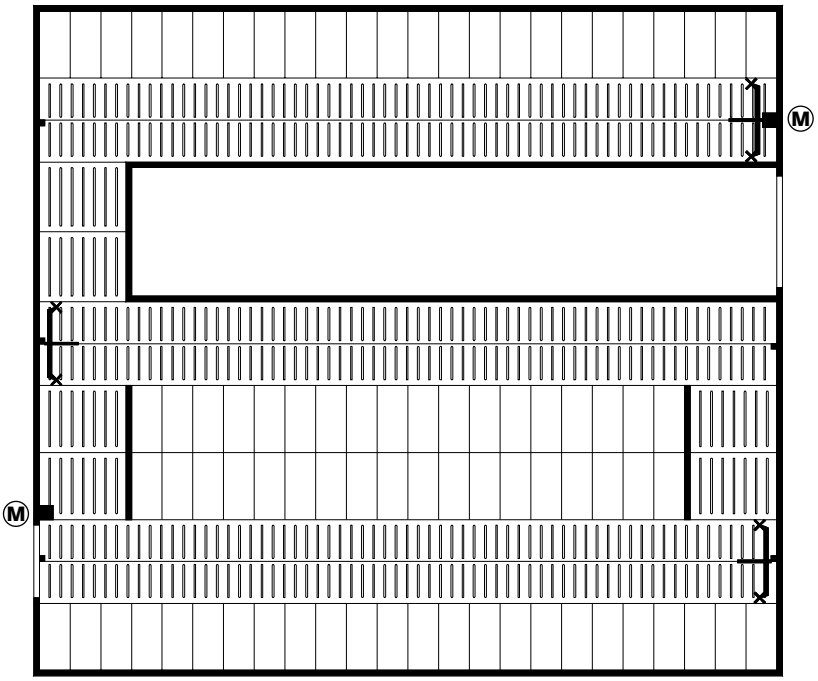

- Roostervloerschuif met PE-touw en 3 mestgangen

- Touw getrokken

Mestschuif met Spinder PE-touw aandrijving

Om snel en efficiënt te kunnen werken en het welzijn van uw koeien te bevorderen, is het van belang dat de looppaden en ligplaatsen in de ligboxenstal schoon en droog zijn. Een goede en snelle mestafvoer is daarom noodzakelijk.
Vocht en mest op de vloer zorgen voor glijpartijen en daarmee kans op blessures en verwondingen. Mest aan de poten van de koeien veroorzaakt vuile boxen, en daarmee ook vuile uiers. Vocht en mest in de ligbox vormen een uitstekend klimaat voor besmettelijke bacteriën, oorzaak voor klauwaandoeningen en andere ontstekingen.
Om deze problemen te voorkomen biedt Spinder een mestschuifinstallatie die bestaat uit 2 aandrijfstations met trommelaandrijving, een aantal kunststof hoekwielen en 1 of meerdere schuiven die door Spinder PE-touw worden voortbewogen. Een zeer diervriendelijke en onderhoudsvrije installatie waarmee de vloeren schoon en droog gehouden kunnen worden.

Belangrijke kenmerken:
- Systeem bestaat uit twee aandrijftrommels die zowel op een console als op de vloer geplaatst kunnen worden;
- De installatie is zwaar en robuust uitgevoerd. Nagenoeg alle delen zijn thermisch verzinkt;
- De kunststof hoekrollen zijn onderhoudsvrij;
- Spinder PE-touw is een 8 of 10 mm dik kunststof touw met een treksterkte van 6000 resp. 9000 kg en een verwaarloosbare rek. (ca. 3 à 4 %) wat zorgt voor een soepele, rustige loop van de schuif. Het touw heeft een lange levensduur en is bovenal zeer diervriendelijk;
- Voor elke ligboxenstal een passende oplossing, ook bij ongelijke ganglengtes;
- Zeer geschikt bij een oneven aantal mestgangen.

Belangrijke voordelen:
- Door schonere looppaden een schonere veestapel;
- Minder klauwgebreken en schonere boxen;
- Minder gebruik van zaagsel of stro;
- Met schonere koeien hygiënischer en sneller melken;
- Daardoor een betere melkkwaliteit.

Mestschuiven
De Spinder PE-touw aandrijving is naast het aandrijven van een roostervloerschuif tevens geschikt voor het aandrijven van combischuiven.

65.12.455	Aandrijfstation 0,55 kW voor Spinder PE-touw kompleet, op console, incl. oplooprol
65.12.465	Aandrijfstation 0,75 kW voor Spinder PE-touw kompleet, op console, incl. oplooprol
65.12.450	Aandrijfstation 0,55 kW voor Spinder PE-touw kompleet, voor montage direct op de vloer
65.12.460	Aandrijfstation 0,75 kW voor Spinder PE-touw kompleet, voor montage direct op de vloer
65.12.130	Montageset voor bevestiging aandrijfstation op roostervloer
65.12.140	Montageset voor bevestiging aandrijfstation op betonvloer
65.12.185	Hoekrol Ø 200 mm kompleet, montage op roostervloer
65.12.180	Hoekrol Ø 200 mm kompleet, montage op betonvloer
65.12.175	Eindaanslag voor montage op roostervloer
65.12.170	Eindaanslag voor montage op betonvloer
65.84.116	Spinder PE-touw 8 mm, per meter
65.84.125	Spinder PE-touw 10 mm, per meter

Alle Spinder PE-touw installaties kunnen aangestuurd worden met de elektronische schakelkasten van het merk Prinzing. De werkwijze van de elektronische schakelkasten is gebaseerd op het continu meten van de stroomopname door de aandrijfmotor. De aandrijfmotor wordt uitgeschakeld wanneer de ingestelde waarde voor de maximum trekkracht/stroomopname wordt overschreden.

Belangrijke kenmerken van de Prinzing schakelkasten:
- Continue trekkrachtmeting door meting stroomopname door aandrijfmotor;
- Automatische of handmatige instelling maximale trekkracht/ stroomopname;
- Mogelijkheid tot verschillende waarden voor de maximale trekkracht/ stroomopname bij bewegingsrichting vooruit of achteruit;
- Automatische programmastart op de vrij te programmeren starttijden in de geïntegreerde tijdklok;
- Automatische programmastart door temperatuursensor (vriesprogramma);
- Aansluitmogelijkheid voor externe bedieningselementen (bijv. drukknoppen, veiligheidsschakelstrips, noodstops, enz.) en een externe storingsmelding (sirene).

- Elektronische schakelkast, type Basic - ESB210

- Elektronische schakelkast, type Comfort - ESC200

- Elektronische schakelkast, type Premium - ESC300 met draadloze afstandsbediening

Elektronische besturing BASIC - ESB210

- Geschikt voor 1 systeem, bestaande uit 2 aandrijfstations;
- Uitschakeling wanneer de maximum trekkracht wordt overschreden;
- Leerprogramma;
- Automatische aanpassing aan spanningsfluctuaties in het stroomnet;
- Keuze uit handbediend (drukknoppen) of volautomatisch (tijdklok);
- Max 20 starttijden per etmaal in de tijdklok;
- 2 schuifprogramma's;
- Instelbare parkeer positie;
- 2 vorstprogramma's;
- Bij stroomuitval blijven de instellingen bewaard;
- Verlicht display.

61.06.042	Elektronische schakelkast, type Basic - ESB210, incl. 1 noodstop
61.06.026	Hoofdschakelaar, afsluitbaar

Elektronische besturing Comfort – ESC200

Ten opzichte van de Basic – ESB210 uitgebreid met:
- Dier en obstakel detectie;
- Afstort in het midden is mogelijk;
- Stapsgewijs bewegen is mogelijk;
- Aansluitmogelijkheid voor de aansturing van een extern relais.

61.06.044	Elektronische schakelkast, type Comfort - ESC200, incl. 1 noodstop
61.06.026	Hoofdschakelaar, afsluitbaar

Elektronische besturing Premium – ESC300, met afstandsbediening

Ten opzichte van de Basic – ESB210 uitgebreid:
- Geschikt voor maximaal 6 systemen met elk 2 aandrijfstations;
- Afstandsbediening met bereik tot 300 meter ;
- Laadstation voor afstandsbediening;
- Individueel programmeren van elk uitmestsysteem;
- Max 24 starttijden per etmaal;
- 4 schuifprogramma's;
- Continue registratie van de gehele werking;
- Logfile exporteerbaar via SD kaart, uitlezen bv in Excel.

	Elektronische besturing Premium - ESC300 Elektronische schakelkast met afstandsbediening, compleet met handzender, laadstation voor handzender en ontvangst-antenne
61.06.161	Premium - ESC300 -1 (voor 1 uitmestsysteem)
61.06.162	Premium - ESC300 -2 (voor max. 2 uitmestsystemen)
61.06.163	Premium - ESC300 -3 (voor max. 3 uitmestsystemen)
61.06.164	Premium - ESC300 -4 (voor max. 4 uitmestsystemen)
61.06.165	Premium - ESC300 -5 (voor max. 5 uitmestsystemen)
61.06.166	Premium - ESC300 -6 (voor max. 6 uitmestsystemen)
	Toebehoren bij alle besturingskasten
61.06.026	Hoofdschakelaar, afsluitbaar
	Optioneel:
61.06.068	Noodstopknop (aanbevolen wordt 1 noodstopknop per uit-mestsysteem)
61.06.169	Extra ontvangstantenne (indien noodzakelijk, bijv. in 2-de gebouw)

- Roosterschuif met trapeziumvormig uiteinde

- Roosterschuif op emissiearme vloer

Roostervloerschuif

De schuif is het hart van de roostervloerschuifinstallatie en bepaalt het uiteindelijke schuifresultaat. De roostervloerschuif van Spinder is modulair van opbouw. Vanuit een basisframe kan voor elke type roostervloer - al dan niet voorzien van een rubber toplaag - en voor elke mestgang een passende schuif worden samengesteld.

Belangrijke kenmerken:

- Praktisch geen uitstekende delen waaraan de dieren zich kunnen verwonden;
- Geheel volbad thermisch verzinkt volgens ISO 1461:2009;
- Zeer nauwkeurige diepte instelling door middel van 4 stelbouten;
- Naar keuze met trapeziumvormige rubber schrapereinden of rubber sterwielen;
- Draaiende rubber sterwielen aan de zijkanten van de roostervloerschuif wanneer veelvuldig standpijpen van bijvoorbeeld het voerhek, waterleidingbuizen enz. omzeild moeten worden;
- Vaste trapeziumvormige rubber schrapereinden wanneer er géén obstakels onderweg aanwezig zijn. Schrapen de randen van de boxdekken beter schoon. Bij gelijkvloerse doorsteken tussen de boxdekken dient een korte geleidingsstrip op de roostervloer gemonteerd te worden;
- Uit oogpunt van dierwelzijn verdient het aanbeveling een 50 cm kortere roostervloerschuif met één rubber sterwiel of één trapezium uiteinde toe te passen tussen boxdek en voergang;
- De schuif is zo vlak mogelijk gehouden (hoogte ca. 12 cm) om de loopbeweging van de koeien zo min mogelijk te beïnvloeden;
- De schuif is rondom voorzien van een bijzonder slijtvaste rubberstrook voor een optimale reiniging van de roostervloer;
- Eenvoudige bevestiging van de Spinder PE-touw aan de schuif door middel van de bijgeleverde speciale touwsocket;
- Ook geschikt voor emissie-arme vloeren (vraag uw Spinder dealer voor advies).

65.10.200	Roosterschuif – 200 cm
65.10.250	Roosterschuif 201 – 250 cm
65.10.300	Roosterschuif 251 – 300 cm
65.10.350	Roosterschuif 301 – 350 cm
65.10.400	Roosterschuif 351 – 400 cm

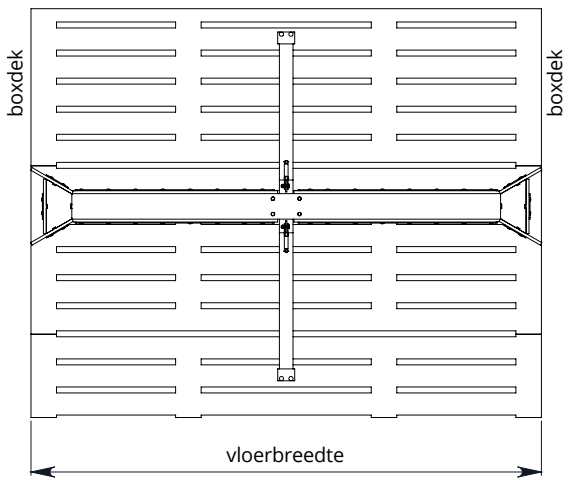

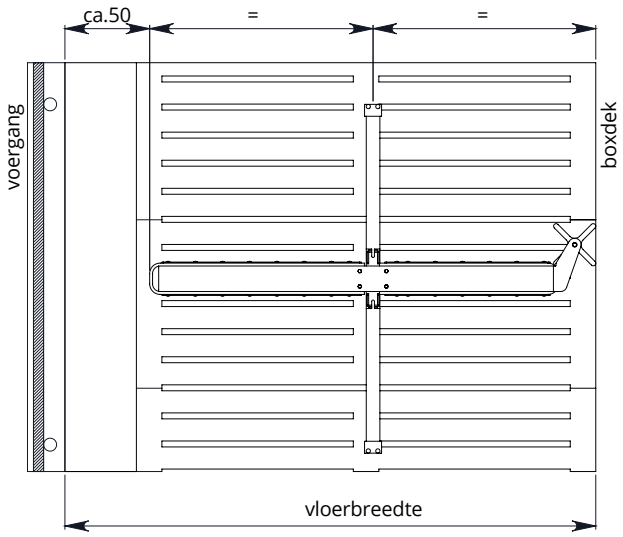

combischuif voor vlakke betonvloer

Combischuif

In een stalsituatie met dichte vloeren is het uitermate belangrijk om de mest snel af te voeren. Alleen door veelvuldig te schuiven is het mogelijk om de looppaden schoon te houden en glijpartijen te voorkomen. Daarnaast levert het snelle afvoeren van de mest een bijdrage aan het terugdringen van de ammoniakemissie. De Spinder combischuif is speciaal ontwikkeld voor dichte vloeren, al dan niet uitgevoerd met sleuven of met een rubber toplaag. Door de degelijke en volledig verzinkte uitvoering is de schuif gebouwd voor intensief gebruik en aangepast naar vloersoort en -breedte.

Belangrijke kenmerken:

- De installatie is zwaar en robuust uitgevoerd en geheel thermisch verzinkt;
- Voor elke ligboxenstal een passende oplossing;
- De schuif wordt klantspecifiek gemaakt en aangepast aan gangbreedte en vloersoort;
- Kleppen onder de schuif openen zich in teruggaande beweging automatisch;
- Alle kleppen worden voorzien van een kunststof of rubber strook voor een nog beter schuifresultaat;
- Mogelijke ongelijkheden in de mestgang breedte worden door de zijkleppen opgevangen;
- Toepasbaar in combinatie met gierroosters en/of afstortput(ten);
- Plaatsing aandrijving zowel binnen als buiten de stal mogelijk.

	Combischuif voor vlakke betonvloer, gangbreedte:
65.45.250	200 – 250 cm
65.45.300	251 – 300 cm
65.45.350	301 – 350 cm
65.45.400	351 – 400 cm

Combischuif voor sleuvenvloer

De vloerelementen zijn voorzien van sleuven die evenwijdig aan de voergang lopen. De sleuven zorgen voor een scheiding van urine en mest waardoor een lagere emissie t.o.v. de traditionele roostervloer ontstaat.
De sleuven worden d.m.v. zogenaamde tanden aan het schuifblad, welke voorzien zijn van Poly Urethaan kunststof, gereinigd. De schuiven zijn standaard leverbaar in breedtes van 200 – 400 cm. Afwijkende maatvoering en uitvoering van de combischuif is op aanvraag leverbaar.

Belangrijke kenmerken:
- Zware, gelaste schuifbladen zorgen voor schoon schuifresultaat;
- Slijtvaste glijvoeten onder schuif uitgevoerd in mangaan staal;
- Scharnierende zijbladen reinigen de boxranden en/of zijkanten;
- Kleppen onder de schuif openen zich in teruggaande beweging;
- Kleppen eenvoudig demontabel voor eventueel onderhoud;
- Aandrijving schuiven met Spinder PE touw;
- Afwijkende maatvoering / uitvoering op aanvraag leverbaar.

65.50.200	Combischuif sleufvloer 200 cm
65.50.220	Combischuif sleufvloer 220 cm
65.50.250	Combischuif sleufvloer 250 cm
65.50.275	Combischuif sleufvloer 275 cm
65.50.300	Combischuif sleufvloer 300 cm
65.50.325	Combischuif sleufvloer 325 cm
65.50.350	Combischuif sleufvloer 350 cm
65.50.375	Combischuif sleufvloer 375 cm
65.50.400	Combischuif sleufvloer 400 cm

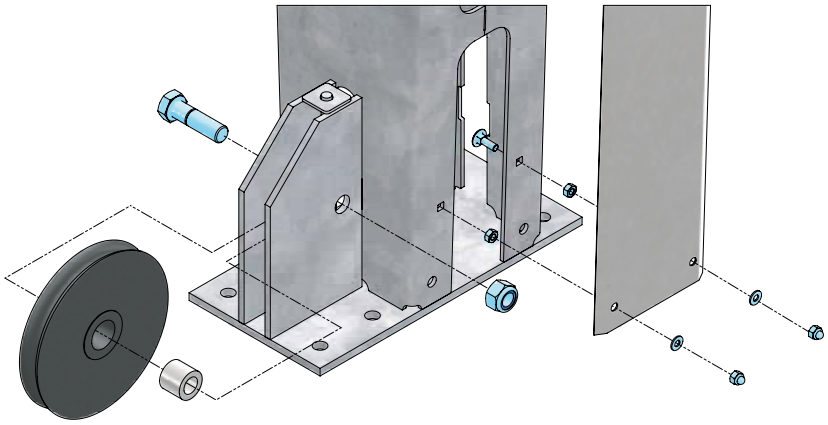

Onderhoud

Een uitmestinstallatie installatie werkt alle dagen, 7 dagen per week, 365 dagen per jaar.
De Spinder uitmestinstallaties zijn onderhoudsvrij, en zonder vetnippels. De installatie slijt wel. Sommige delen (lager bussen, hoekrollen, touw, strippen) zullen op een bepaald moment aan vervanging toe zijn.

Zand als box bedekking zorgt voor een schurend effect; dit heeft een negatieve invloed op de levensduur van de installatie.

De ervaring leert dat vervanging van lager bussen wel eens te lang uitgesteld wordt waardoor er onnodige storingen kunnen optreden. Door het afsluiten van een service contract kan dit voorkomen worden. Vraag uw dealer.

- Veiligheidsstrook, gemonteerd aan loopbrug

Veiligheid

Het komt vaak voor dat de mest onder een obstakel doorgeschoven wordt. Dit kan een beklemmingsrisico opleveren. De besturing van de mestschuif meet de trekkracht; bij overschrijden van de ingestelde grens slaat de mestschuif af.
Toch kan het raadzaam zijn om bij obstakels veiligheidsstroken aan te brengen. Een veiligheidsstrook zorgt ervoor dat zelfs bij geringe aanraking hiervan de mestschuif uitslaat.

	Veiligheidsstroken bij muurdoorgangen of loopbruggen.
61.06.030	Veiligheidsstrook voor doorgang 201 – 300 cm breed
61.06.031	Veiligheidsstrook voor doorgang 301 – 400 cm breed
61.06.032	Veiligheidsstrook voor doorgang 401 – 500 cm breed
61.06.035	Schakelapparaat voor veiligheidsstrook (1 per uitmestsysteem bij plaatsing van 1 of meerdere veiligheidsstroken)

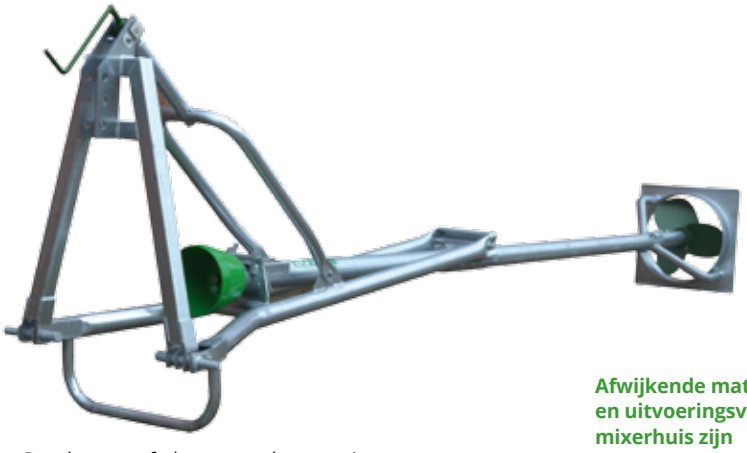

- Buschmann aftakas aangedreven mixer

Afwijkende maten en uitvoeringsvormen mixerhuis zijn op aanvraag leverbaar.

- Kantelbare driepuntsbok met verstelspindel en omkeerkast

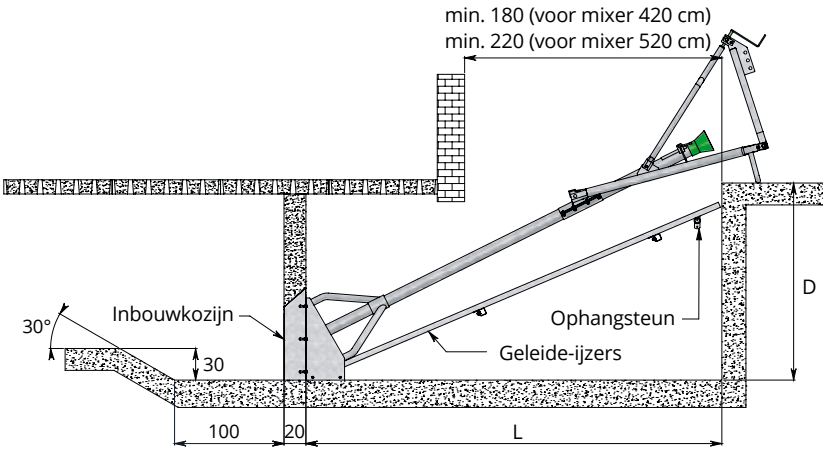

Mixer 420 cm		Mixer 520 cm	
Putdiepte D	Lengte L	Putdiepte D	Lengte L
130 cm	389 cm	200 cm	470 cm
140 cm	385 cm	210 cm	466 cm
150 cm	382 cm	220 cm	461 cm
160 cm	378 cm	230 cm	456 cm
170 cm	373 cm	240 cm	451 cm
180 cm	368 cm	250 cm	446 cm
190 cm	363 cm	260 cm	440 cm

Buschmann mestmixers

De robuuste Buschmann mengmestmixers voldoen aan de zwaarste bedrijfseisen. De stabiele constructie garandeert een lange levensduur en een minimum aan onderhoud. De mixers hebben een buisdiameter 102 mm en worden standaard geleverd in lengtes van 420 cm of 520 cm. Afwijkende lengtes zijn op aanvraag leverbaar. De standaard afmeting van het mixerhuis is 70 x 70 cm. De mixers zijn te leveren als aftakas aangedreven en als electromixer. De electromixer wordt standaard uitgevoerd met een doorgaande aftakas waardoor deze tevens geschikt is voor aftakas aandrijving.

Belangrijke kenmerken:
- Het zeer uitgebreide pakket Buschmann mixers biedt voor elke mestput een oplossing voor het mengen van verschillende soorten vloeibare mest;
- De lagers en afdichtingen zijn zeer robuust en geschikt voor continubedrijf;
- De beste prestaties door dynamisch gevormde mixerschroeven;
- De mixerschroeven zijn uitgebalanceerd, hetgeen bijdraagt aan een rustige loop;
- Nagenoeg alle delen zijn thermisch verzinkt.

Lagering
De typen E1-102 en L-E1 zijn uitgevoerd met kogellagers. Alle lagers - ook de middenlagers - zijn onderhoudsvrije groefkogellagers met een 2RS afdichting. In combinatie met een speciale dubbele simmerring afdichting op een RVS glijring nabij de mixerschroef, ontstaat een solide overbrenging die werkt zonder olievulling. Het maximaal toelaatbare toerental bedraagt 1000 omw/min.

Het type C/E1-102 is uitgevoerd met een onderhoudsvrij groefkogellager aan de aftakaszijde, glijlagers als middenlagers en eveneens een glijlager nabij de mixerschroef. Het maximaal toelaatbare toerental bedraagt 540 omw/min. De mixers van dit type zijn qua bouw en uitvoeringsvorm verder identiek aan het bovengenoemde type E1-102, doch vanwege de eenvoudiger lagerconstructie aanzienlijk goedkoper.

Omkeerkast
Een omkeerkast wordt in de praktijk toegepast als men de put niet 'los' krijgt. Vooral als de mestput erg vol is, kan het voorkomen dat een zuigende mixer de mest snel over de rand trekt. Door de mixrichting voor een korte duur te draaien, komt de mest sneller en beter in beweging. Bij veelvuldig gebruik van een omkeerkast, bevelen wij een mixer van het type E1/102 aan.
Let op! Bij gebruik omkeerfunctie:
- Maximaal toerental: 540 omw./min;
- Maximaal vermogen op (bovenste) aftakasstomp: 65 pk.

Technische gegevens aftakas aangedreven mixers:
- Toerental: type E1-102 max. 1000 omw/min; type C/E1-102 max. 540 omw/min;
- Opgenomen vermogen: 130-160 pk bij 1000 omw/min; 60-80 pk bij 540 omw/min;
- Schroef: zuigschroef Ø560 mm;
- Draairichting: omkeerbaar, standaard zuigend;
- Mixcapaciteit: 3352 m3 bij 540 omw/min.

	Buschmann mestmixer, type E1-102
11.33.102	Mixer, inclusief kantelbare driepuntsbok met verstelspindel, lengte 420 cm
11.33.202	Mixer, inclusief kantelbare driepuntsbok met verstelspindel, lengte 520 cm
11.33.112	Mixer, zonder driepuntsbok lengte 420 cm
11.33.212	Mixer, zonder driepuntsbok lengte 520 cm

	Buschmann mestmixer, type C/E 1-102
11.33.100	Mixer, inclusief kantelbare driepuntsbok met verstelspindel, lengte 420 cm
11.33.200	Mixer, inclusief kantelbare driepuntsbok met verstelspindel, lengte 520 cm
11.33.110	Mixer, zonder driepuntsbok lengte 420 cm
11.33.210	Mixer, zonder driepuntsbok lengte 520 cm

- Buschmann electromixer

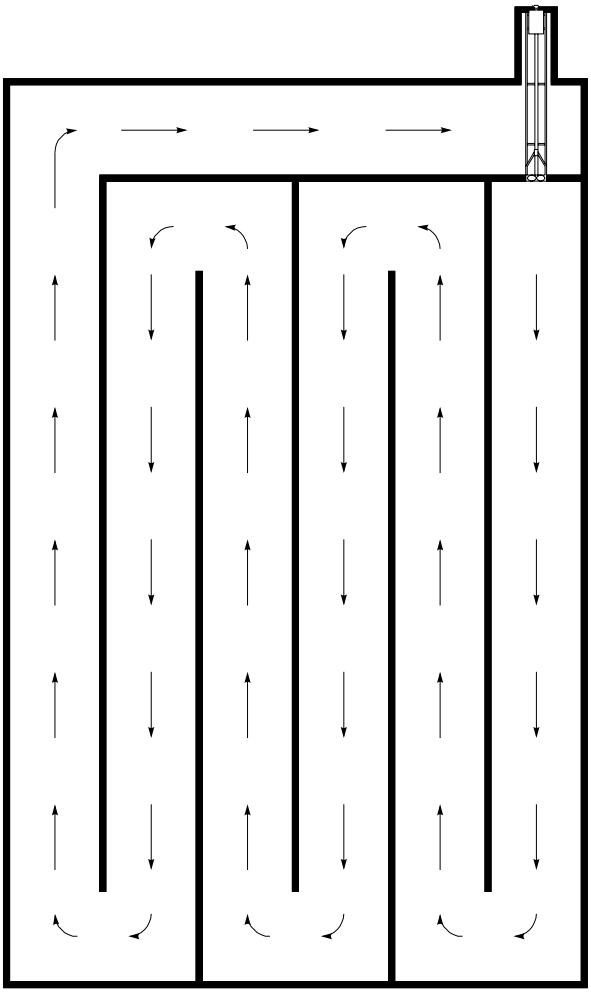

- Slalomsysteem

- Buschmann verstelbare houder, stationaire opstelling

Slalomsysteem

In het slalomsysteem zijn de kelderwanden zo gesitueerd, dat de mest tijdens het mixen in een slalombeweging onder de stal circuleert. Het mixen van de mest gebeurt vanaf een vaste plaats. Bij toepassing van het slalomsysteem adviseren wij u een electro-mixer te gebruiken. Het voordeel is dat deze mixer, in combinatie met een tijdschakelaar, op vaste tijden kan mixen.

Technische gegevens electromixers:
- Toerental: 516 omw/min (electro-aandrijving) max. 1000 omw/min (aftakas);
- Schroef: stuwschroef;
- Draairichting: omkeerbaar, standaard stuwend.

Vermogen	Diameter stuwschroef	Mixcapaciteit
11 kW/15 pk	Ø400 mm	1452 m³/uur
15 kW/20 pk	Ø420 mm	1620 m³/uur
18,5 kW/25 pk	Ø440 mm	1795 m³/uur

	Buschmann electromixer, type L-E1
	Electromixer, inclusief 2 ondersteuningsbokken voor montage aan de geleide-ijzers, exclusief schakelaars en bedrading.
11.33.500	lengte 420 cm, 11 kW/15 pk
11.33.510	lengte 520 cm, 11 kW/15 pk
11.33.600	lengte 420 cm, 15 kW/20 pk
11.33.610	lengte 520 cm, 15 kW/20 pk
11.33.700	lengte 420 cm, 18,5 kW/25 pk
11.33.710	lengte 520 cm, 18,5 kW/25 pk
	Schakelkast, voorzien van hoofdschakelaar, soft-start, linksom/rechtsom schakeling, noodstop en tijdklok.
11.33.855	Voor motor 11 kW
11.33.865	Voor motor 15 kW
11.33.875	Voor motor 18,5 kW

Stationaire opstelling Buschmann mestmixers

Een stationaire (vaste) opstelling van een of meerdere aftakas aangedreven Buschmann mestmixers is arbeidbesparend. Ten opzichte van mestmixers met een driepuntsbok is het in- en uit-brengen van de mestmixer in de kelder en het reinigen nadien, verleden tijd. De Buschmann verstelbare houder voor mestmixers zonder driepuntsbok is een solide steun speciaal voor stationaire opstelling en past in elke put met een breedte van minimaal 60 en max. 170 cm.

	Toebehoren bij mestmixers
11.33.940	Inbouwkozijn 70 x 70 cm
11.33.910	Stel geleide-ijzers 500 cm
11.30.960	Ophangsteun (voor vrije ophanging van de geleide-ijzers in de mixput)
11.11.220	Betonanker M10 x 86 mm (4 per ophangsteun)
	Buschmann verstelbare houder voor mestmixers zonder driepuntsbok
11.33.963	Standaard uitvoering, instelbereik 60 – 120 cm
11.33.962	Versterkte uitvoering, instelbereik 100 – 170 cm
11.11.240	Betonanker M12 x 106 (4 stuks)
11.33.910	Stel geleide-ijzers 500 cm
11.33.800	Omkeerkast

Let op! Bij gebruik omkeerfunctie:
- Maximaal toerental: 540 omw./min;
- Maximaal vermogen op (bovenste) aftakasstomp: 65 pk.

- Buschmann electromixer, type Speed

Technische gegevens:

- buisdiameter : Ø102 mm
- lagers : kegel- en glijlagers
- afdichting lagers : SiC/SiC glijringafdichting bij de mixerschroef
- smering : Oliegevulde mixerbuis met olie voorraad tankje
- standaardlengtes : 3700, 4200, 4600, 5200, 6000, 7000, 8000, 9000 mm
- toerental : 350-400 omw/min (aandrijving via electromotor)
  max. 1000 omw/min (aandrijving via aftakas)
- schroef : stuwschroef
- afmeting mixerhuis : 70 x 70 cm

Vermogen	Diameter stuwschroef	Mixcapaciteit
11 kW/15 pk	Ø560 mm	1943 m³/uur
15 kW/20 pk	Ø600 mm	2229 m³/uur
18,5 kW/25 pk	Ø600 mm	2670 m³/uur
22 kW/30 pk	Ø600 mm	2848 m³/uur

Vermelde mixcapaciteit is de hoeveelheid verplaatst water in m³/uur

Electromixer type Speed

De mestmixers van het type Speed worden aangedreven door een speciale 6-polige draaistroommotor met hoog koppel en een onderhoudsvrije aandrijflijn. Door de combinatie van een lager toerental met een grotere diameter mixerschroef wordt een effectievere menging en homogenisering van de drijfmest bereikt en ligt de mixcapaciteit ca. 45% hoger dan bij de standaard elektromixers van het type L-E1.

	Buschmann electromixer, type Speed
	Electromixer, inclusief 2 ondersteuningsbokken voor montage aan de geleide-ijzers, exclusief schakelaars en bedrading.
11.33.515	lengte 520 cm, 11 kW/15 pk
11.33.615	lengte 520 cm, 15 kW/20 pk
11.33.715	lengte 520 cm, 18,5 kW/25 pk
11.33.525	lengte 600 cm, 11 kW/15 pk
11.33.625	lengte 600 cm, 15 kW/20 pk
11.33.725	lengte 600 cm, 18,5 kW/25pk
11.33.820	lengte 600 cm, 22 kW/30pk

	Schakelkast, voorzien van hoofdschakelaar, softstart, linksom/rechtsom schakeling, noodstop en tijdklok
11.33.855	Voor motor 11 kW
11.33.865	Voor motor 15 kW
11.33.875	Voor motor 18,5 kW
11.33.885	Voor motor 22 kW
	Toebehoren bij mestmixers
11.33.940	Inbouwkozijn 70 x 70 cm
11.33.910	Stel geleide-ijzers 500 cm
11.33.915	Stel geleide-ijzers 600 cm, gelaste uitvoering
11.30.960	Ophangsteun (voor vrije ophanging van de geleide-ijzers in de mixput)
11.11.220	Betonanker M10 x 86 mm (4 per ophangsteun)

Maten in cm

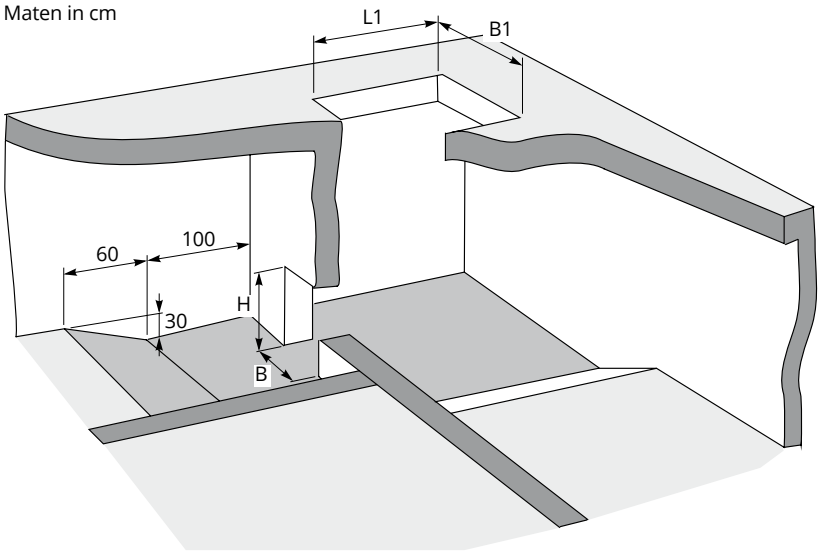

Vermogen	Diameter stuwschroef	Mixcapaciteit	kelderwand (B x H) in cm	putopening (L1 x B1) in cm
9 kW	Ø595 mm	3013 m³/uur	65 x 73,7	120 x 101
15 kW	Ø720 mm	5489 m³/uur	80 x 86,5	120 x 120
18,5 kW	Ø780 mm	6702 m³/uur	86 x 92,5	120 x 120

- Verticale inbouw dompelmestmixer tegen kelderwand

Maten in cm

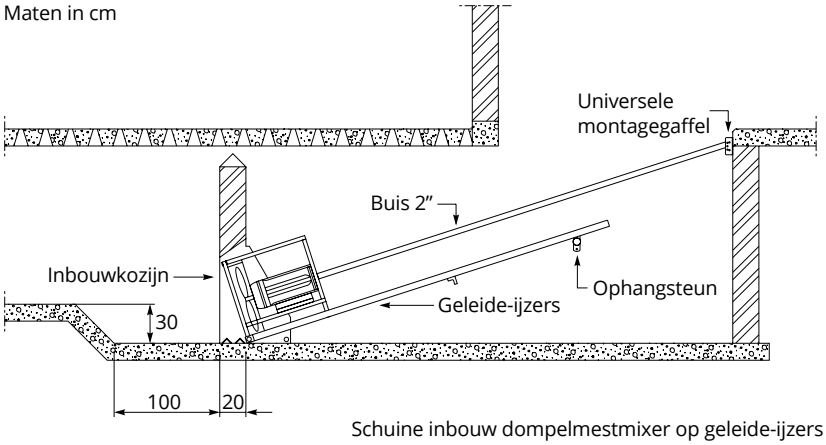

Schuine inbouw dompelmestmixer op geleide-ijzers

Dompelmestmixers

Dompelmestmixers, type Turbomix, zijn geschikt voor het mixen van mengmest (rundvee, varkens en pluimvee) in kelders, slalomsystemen en silo's.
Door de compacte en aerodynamische vormgeving en door toepassing van planetaire aandrijving met 4 polige elektromotoren zijn de mixers energie-efficiënt.

RVS schroef
De speciaal gevormde 8mm RVS schroef zorgt bij reeds lage toerentallen voor een wervelende stroming in de mest en staat garant voor een lange levensduur.

Technische gegevens:
- Toerental: 330- 350 omw/min;
- Schroef: RVS stuwschroef;
- Aandrijving: planetair in oliebad.

Vermelde mixcapaciteit is de hoeveelheid verplaatst water in m³/uur

Maatvoering opening in kelderwand (B x H) en minimaal benodigde putopening (L1 x B1)

	Dompelmestmixer type Turbomix, bestaande uit electromotor, RVS schroef en RVS behuizing voor verticale inbouw. Levering inclusief 10 mtr. stroomkabel en 2,5 mtr. 8 mm RVS hijskabel.
69.00.159	Turbomix 9 kW
69.00.165	Turbomix 15 kW
69.00.168	Turbomix 18,5 kW
	Toebehoren
69.00.020	Verticaal geleideframe, L=230cm, voor bovenstaande mixers, inclusief benodigde RVS ankerbouten
	Schakelkast, voorzien van hoofdschakelaar, softstart en tijdklok met instelbaar weekprogramma.
69.00.209	Schakelkast voor Turbomix 9 kW
69.00.215	Schakelkast voor Turbomix 15 kW
69.00.218	Schakelkast voor Turbomix 18,5 kW
	Alternatief
69.00.208	Handschakelaar 14 – 19A (9 kW)
69.00.212	Handschakelaar 19 – 27A (11 kW)
69.00.216	Handschakelaar 22,5 – 33 A (15 kW)
	Dompelmestmixer type Turbomix, bestaande uit electromotor, RVS schroef en RVS behuizing (70 x 70 cm) voor plaatsing op schuine geleiderails. Levering inclusief 10 mtr. stroomkabel.
69.00.177	Turbomix 7,5 kW
69.00.179	Turbomix 9 kW
	Toebehoren
11.33.940	Inbouwkozijn 70 x 70 cm
11.33.910	Stel geleide-ijzers 500 cm
11.30.960	Ophangsteun (voor vrije ophanging van de geleide-ijzers in de mixput)
11.11.220	Betonanker M10 x 86 mm (4 per ophangsteun, 2 per universele montagegaffel)
10.20.600	Buis 2", lengte 6m
03.90.330	Universele montagegaffel

“Wie kiest voor Spinder, kiest voor 100% Hollandse kwaliteit.”

spinder
DAIRY HOUSING CONCEPTS

Addres:
Zeppelinlaan 3
9207 JG Drachten

☎ 00 31 (0)512 - 237800
E-mail: sales@spinder.nl
Website: spinder.nl