Baseline zelfsluitende voerhekken

- Zelfsluitend voerhek

Baseline zelfsluitende voerhekken

Eenvoudig doch sterk, dat zijn de Baseline zelfsluitende voerhekken. Uitgevoerd met het voor Spinder kenmerkende gesloten bovenprofiel met binnensluiting. Alleen de drukknop voor het loslaten van een vastgezette koe steekt aan de bovenzijde uit het profiel. Geen haakdelen voor de koe!

Leverbaar voor grootvee en ook voor vaarzen, jongvee en kalveren. Diverse vreetplaatsbreedtes en passende hoogtes. De dieren kunnen hiermee van jongs af aan wennen aan het voerhek. Uitgevoerd met de Spinder kunststof spijldop; lekker stil, en met een valpijp in de vangspijl om vasthaken van halsbanden te voorkomen.

Belangrijke kenmerken:

- Met een centrale bedieningshendel is tot 30 meter voerhek met 1 handeling te bedienen;
- Met de centrale bedieningshendel kan het gehele voerhek ingesteld worden op vastzetten;
- Grote vangzekerheid door het licht werkende sluitmechanisme;
- De dieren kunnen zichzelf niet los maken omdat het sluitmechanisme geheel in het boven profiel is weggewerkt;
- In gesloten toestand is het mogelijk individuele dieren los te maken met een simpele druk op de knop;
- Met de centrale bedieningshendel kunnen alle dieren met 1 handeling losgelaten worden;
- Met de optionele Indivast vergrendeling kunnen dieren individueel vastgehouden worden in het voerhek;
- Oormerkvriendelijk.

- Drukknopbediening. Mogelijkheid de dieren individueel los te maken met een simpele handbeweging

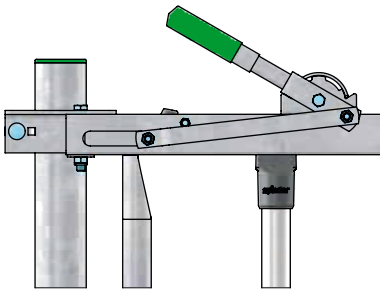

- Bedieningshendel. Hiermee kunt u een zelfsluitend voerhek tot ca. 30 m lengte bedienen

Veesoort	**Grootvee**	**Vaarzen**		**Jongvee**	**Kalveren**
Leeftijd	vanaf 18 maanden	van ca. 9 tot 18 maanden		van ca. 3 tot 9 maanden	tot ca. 3 maanden
Type	24.61	24.62	24.63	24.64	24.65
Vreetplaatsbreedte in centimeters	65 of 70 of 75	55	55	45	35
Halswijdte in centimeters	20	18			
Verstelbare halswijdte, vanaf .. centimeter			15	10	8

Baseline zelfsluitend voerhek vaarzen

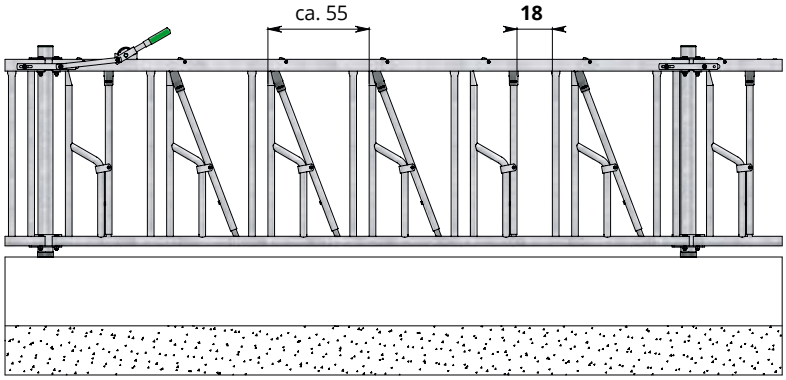

model 24.62

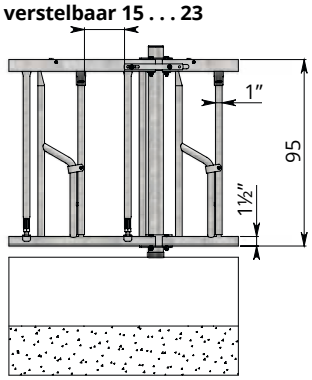

model 24.63

Doorsnede plaatsing

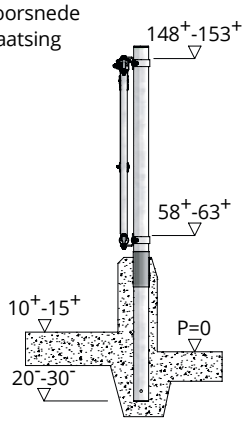

Vreetplaatsbreedte per dier 55 cm. Leeftijd vanaf ca. 9 tot 18 maanden, afhankelijk van het type vee.
Voor vaarzen vanaf 18 maanden adviseren wij het zelfsluitend voerhek voor grootvee.

		Lengte (h.o.h.)	
24.62.500	**24.63.500**	325 cm	(6 vreetplaatsen)
24.62.400	**24.63.400**	274 cm	(5 vreetplaatsen)
24.62.300	**24.63.300**	219 cm	(4 vreetplaatsen)
24.62.200	**24.63.200**	171 cm	(3 vreetplaatsen)
24.62.100	**24.63.100**	119 cm	(2 vreetplaatsen)

Lengte (h.o.h.)			**Voerhekbevestigers**
450 cm	(8 vreetplaatsen)	24.62.300 + 24.62.300	02.91.200 (5-10 cm) *
440 cm	(8 vreetplaatsen)	24.62.300 + 24.62.300	02.91.100 (0 - 5 cm)

	Toebehoren
10.25.180	Standpijp 2½" x 180 cm
10.26.160	Opbouw standpijp 2½" x 160 cm
11.02.250	Kunststof beschermhuls 2½"
11.06.250	Afdekkap 2½"
02.91.100	Stel voerhekbevestigingen 2½"
22.92.680	Bedieningshendel
02.90.285	Draaiset voor draaihek
02.90.950	Steunwiel (voor draaihek langer dan 2 m)

* Let op! Bij voerhekbevestigingen 5-10 cm en 10-20 cm dient u langere verbindingsstrippen te bestellen.

spinder DAIRY HOUSING CONCEPTS

Baseline zelfsluitend voerhek jongvee

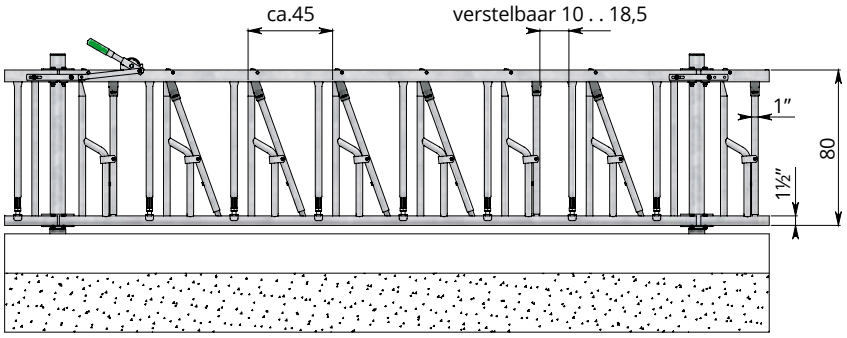

Leeftijd	Maat A	Maat B
tot 6 mnd	43+-48+	118+-123+
6 - 9 mnd	48+-53+	123+-128+

Doorsnede plaatsing

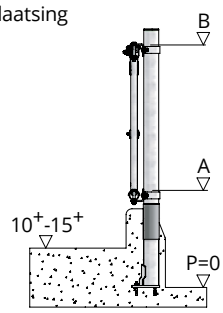

Vreetplaatsbreedte per dier 45 cm. Leeftijd vanaf 3 tot 9 maanden, afhankelijk van het type vee. Halswijdte verstelbaar van 10 tot 18,5 cm.

	Lengte (h.o.h.)	
24.64.500	325 cm	(7 vreetplaatsen)
24.64.400	282 cm	(6 vreetplaatsen)
24.64.360	239 cm	(5 vreetplaatsen)
24.64.300	196 cm	(4 vreetplaatsen)
24.64.260	153 cm	(3 vreetplaatsen)
24.64.200	110 cm	(2 vreetplaatsen)

450 cm	(9 vreetplaatsen)	24.64.360 + 24.64.300	02.91.200 (5-10 cm) *
440 cm	(9 vreetplaatsen)	24.64.360 + 24.64.300	02.91.100 (0 - 5 cm)

	Toebehoren
10.25.160	Standpijp 2½" x 160 cm
10.26.130	Opbouw standpijp 2½" x 130 cm
11.02.250	Kunststof beschermhuls 2½"
11.06.250	Afdekkap 2½"
02.91.100	Stel voerhekbevestigingen 2½"
22.92.680	Bedieningshendel
02.90.285	Draaiset voor draaihek
02.90.950	Steunwiel (voor draaihek langer dan 2 m)

* Let op! Bij voerhekbevestigingen 5-10 cm en 10-20 cm dient u langere verbindingsstrippen te bestellen.